IQ-LED LIFE

Svetelný zdroj LED

WARRANTY 5 years | LESS blue | NATURAL& SAFE light | Ra90 true colors

[V] 220-240 AC | [Hz] 50 | SMD | ellipse ≤6x MacAdam | Ra 90 | ≥40000 | [h] 25000

IQ-LED L G45 4,2W

		P ON [W]	[W]	[lm] Φuse	Tc [K]	[°]		Ei
IQ-LED L G45 4,2W-WW	**33760**	4,2	40	470	2700	240	E14	E
IQ-LED L G45 4,2W-NW	**33761**	4,2	41	490	4000	240	E14	E
IQ-LED L A60 7,2W-WW	**33762**	7,2	60	806	2700	220	E27	E
IQ-LED L GU10 4,8W-WW	**33764**	4,8	49	450	2700	100	GU10	E
IQ-LED L GU10 4,8W-NW	**33765**	4,8	49	450	4000	100	GU10	E

5-ročná záruka podľa podmienok vyhlásenia o záruke, ktoré je dostupné na webovej stránke

Kanlux IQ-LED znamená fotobiologickú bezpečnosť, šetrnú teplotu farieb očiam a spoľahlivosť. Nové modely LIFE poskytujú takmer prirodzené svetlo. Produkty IQ-LED LIFE znižujú množstvo modrého svetla (LESS BLUE), ktoré ovplyvňuje pohodu a náladu používateľa, pri zachovaní plnej funkčnosti svetelného zdroja. Žiarovky Kanlux IQ-LED LIFE ponúkajú vysokú reprodukciu prirodzených farieb (Ra90) a taktiež päťročnú záruku. Kanlux IQ-LED LIFE znamená ešte lepšiu kvalitu a pohodlie pri používaní.

- Materiál difúzora: plast

IQ-LED LIFE

Svetelný zdroj LED

IQ-LED L G45 4,2W

IQ-LED L A60 7,2W

IQ-LED L GU10 4,8W

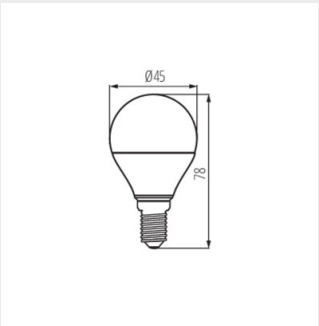

IQ-LED L G45 4,2W

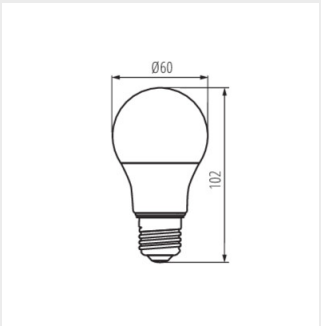

IQ-LED L A60 7,2W

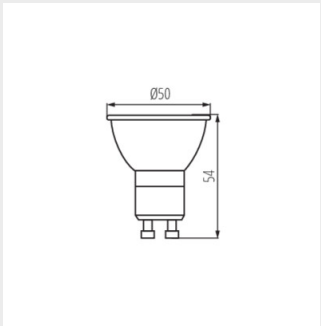

IQ-LED L GU10 4,8W

Zmena technických parametrov vyhradená. Údaje, ktoré sú uvedené v tomto materiáli, nie sú právne záväzné.

SK