ITECH

Núdzové LED svietidlo

[V] 220-240 AC | [Hz] 50 | IP 65 | Tc [K] 5000 | SMD | CE | EAC | CNBOP | UK CA

ITECH M2 302MATW

		[W]	MODE	USE	[h]	ST	AT
ITECH M1 60 NM ST W	**27769**	1,2	núdzový	anti-panické osvetlenie	1	✓	
ITECH M2 302MATW	**33812**	6,4	núdzovo-sieťový	anti-panické osvetlenie	3		✓
ITECH M5 305MATW	**33814**	6	núdzovo-sieťový	anti-panické osvetlenie	3		✓
ITECH C1 302MATW	**33815**	6,4	núdzovo-sieťový	osvetlenie únikovej cesty	3		✓
ITECH M2 302MSTW	**33821**	6,4	núdzovo-sieťový	anti-panické osvetlenie	3	✓	
ITECH M5 105MSTW	**33822**	6	núdzovo-sieťový	anti-panické osvetlenie	1	✓	
ITECH C1 302 STW	**33823**	6,4	núdzovo-sieťový	osvetlenie únikovej cesty	3	✓	
ITECH F2 105MSTW	**33824**	6	núdzovo-sieťový	osvetlenie únikovej cesty	1	✓	
ITECH M5 105MATW	**33832**	6	núdzovo-sieťový	anti-panické osvetlenie	1		✓
ITECH S1 302MATW	**33833**	6,4	núdzovo-sieťový	anti-panické osvetlenie	3		✓
ITECH C2 105MATW	**33834**	6	núdzovo-sieťový	osvetlenie únikovej cesty	1		✓
ITECH F1 302MATW	**33835**	6,4	núdzovo-sieťový	osvetlenie únikovej cesty	3		✓
ITECH F2 105MATW	**33836**	6	núdzovo-sieťový	osvetlenie únikovej cesty	1		✓
ITECH W2 105MATW	**33837**	6	núdzovo-sieťový	osvetlenie núdzových východov a protipožiarných zariadení	1		✓
ITECH M1 60 NM AT W	**33872**	1,2	núdzový	anti-panické osvetlenie	1		✓

Núdzové alebo antipanické osvetlenie sa používa v miestnostiach ako prostriedok proti panike. Umožňuje sa dostať na miesta s označením únikových ciest a vykonať samotnú evakuáciu podľa toho, aká evakuačná značka sa vo svietidle použije.

- Materiál korpusu: plast

ITECH

Núdzové LED svietidlo

ITECH M2 302MATW

ITECH M5 305MATW

ITECH C1 302MATW

ITECH M2 302MSTW

ITECH M5 105MSTW

ITECH C1 302 STW

ITECH F2 105MSTW

ITECH M5 105MATW

ITECH S1 302MATW

ITECH C2 105MATW

ITECH F1 302MATW

ITECH F2 105MATW

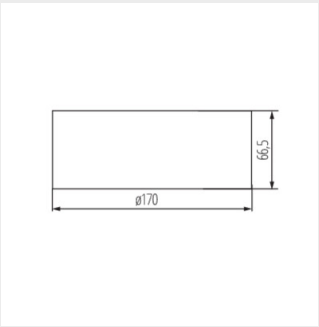

ITECH M1 60 NM ST W

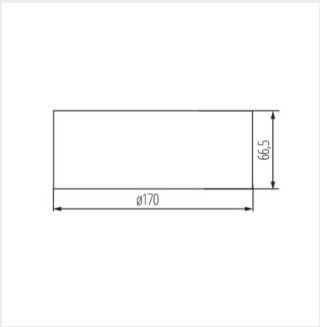

ITECH

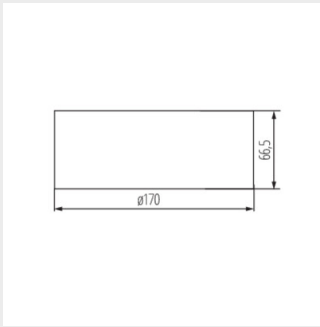

ITECH M5 305MATW

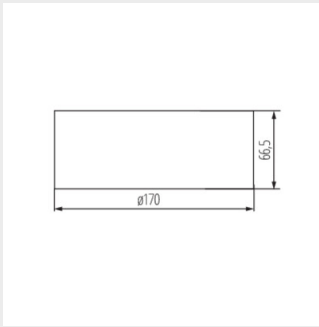

ITECH C1 302MATW

Zmena technických parametrov vyhradená. Údaje, ktoré sú uvedené v tomto materiáli, nie sú právne záväzné.

SK

ITECH

Núdzové LED svietidlo

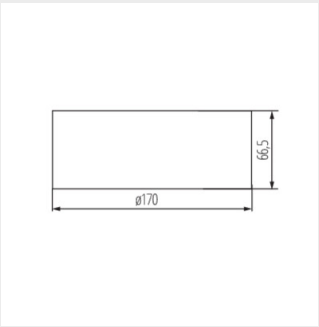

ITECH M2 302MSTW

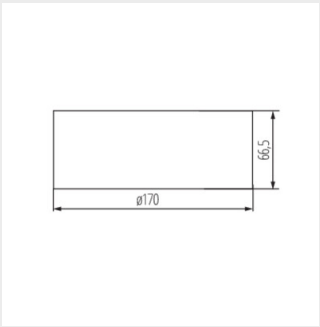

ITECH M5 105MSTW

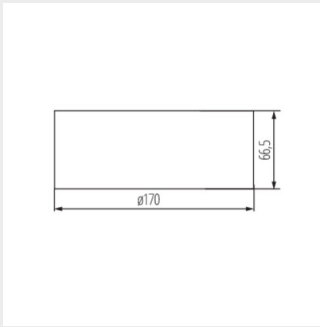

ITECH C1 302 STW

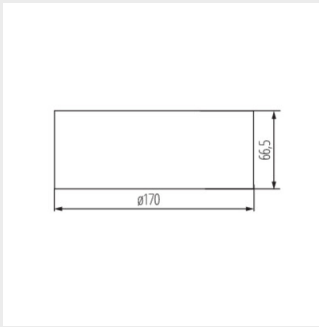

ITECH F2 105MSTW

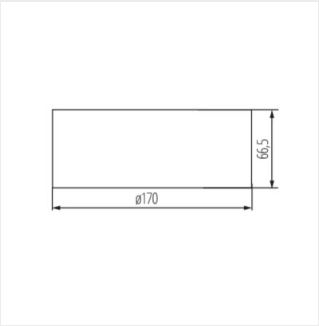

ITECH M5 105MATW

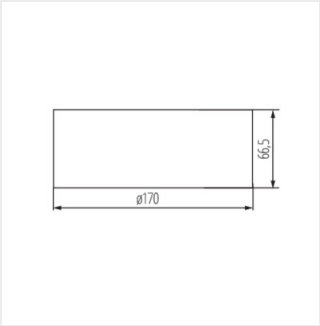

ITECH S1 302MATW

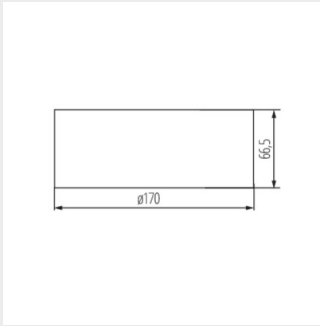

ITECH C2 105MATW

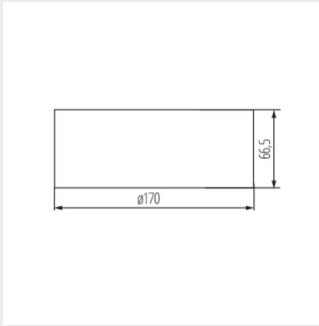

ITECH F1 302MATW

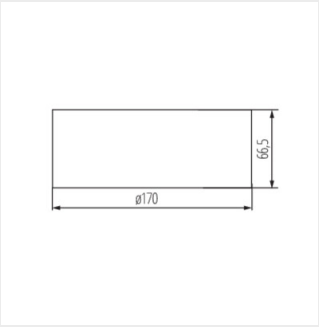

ITECH F2 105MATW

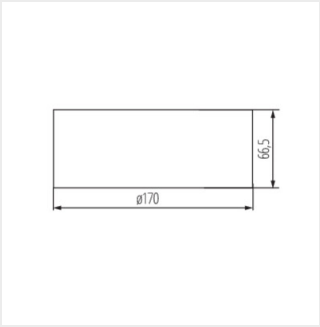

ITECH W2 105MATW

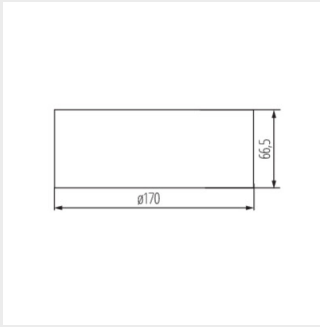

ITECH M1 60 NM AT W

Príslušenstvo

33830 UCHW PODT OS S2 S3 IT

Zmena technických parametrov vyhradená. Údaje, ktoré sú uvedené v tomto materiáli, nie sú právne záväzné.

SK