ALIN-SL-NT

Lineárne LED svietidlo

[V]	[Hz]		[h]		Ra	
220-240 AC	50	≥30000	50000	ellipse ≤3xMacAdam	80	SMD
		IP 20		[°C] 5÷25		
[mm²] 1,5÷2,5		0,5m				

AL-MAT-B-NT

		[W]	Tc [K]	TYPE	[°]		[lm]	[mm]
AL-SL-NW-MAT-B-NT	**33912**	10	4000	matné	X85/Y95	čierna	1300	580
AL-SL-NW-MAT-S-NT	**33924**	10	4000	matné	X85/Y95	strieborná	1300	580
AL-SL-NW-MAT-W-NT	**33900**	10	4000	matné	X85/Y95	biela	1300	580
AL-SL-NW-MPR-B-NT	**33916**	10	4000	mikroprizmatický	X75/Y90	čierna	1200	580
AL-SL-NW-MPR-S-NT	**33928**	10	4000	mikroprizmatický	X75/Y90	strieborná	1200	580
AL-SL-NW-MPR-W-NT	**33904**	10	4000	mikroprizmatický	X75/Y90	biela	1200	580
AL-SL-NW-RST-B-NT	**33920**	10	4000	raster	X85/Y85	čierna	1584	580
AL-SL-NW-RST-W-NT	**33908**	10	4000	raster	X85/Y85	biela	1782	580
AL-SL-WW-MAT-B-NT	**33914**	10	3000	matné	X85/Y95	čierna	1150	580
AL-SL-WW-MAT-S-NT	**33926**	10	3000	matné	X85/Y95	strieborná	1150	580
AL-SL-WW-MAT-W-NT	**33902**	10	3000	matné	X85/Y95	biela	1150	580
AL-SL-WW-MPR-B-NT	**33918**	10	3000	mikroprizmatický	X75/Y90	čierna	1050	580
AL-SL-WW-MPR-S-NT	**33930**	10	3000	mikroprizmatický	X75/Y90	strieborná	1050	580
AL-SL-WW-MPR-W-NT	**33906**	10	3000	mikroprizmatický	X75/Y90	biela	1050	580
AL-SL-WW-RST-B-NT	**33922**	10	3000	raster	X85/Y85	čierna	1584	580
AL-SL-WW-RST-W-NT	**33910**	10	3000	raster	X85/Y85	biela	1782	580
AL-SL5D-NW-RST-B-NT	**37564**	10	4000	raster	X60/Y60	čierna	1584	580
AL-SL5D-NW-RST-W-NT	**37565**	10	4000	raster	X60/Y60	biela	1782	580
AL-SL5D-WW-RST-B-NT	**37566**	10	3000	raster	X60/Y60	čierna	1584	580
AL-SL5D-WW-RST-W-NT	**37567**	10	3000	raster	X60/Y60	biela	1782	580

Vytvorený dokument: 30.08.2024, 20:23

Zmena technických parametrov vyhradená. Údaje, ktoré sú uvedené v tomto materiáli, nie sú právne záväzné.

SK

ALIN-SL-NT

Lineárne LED svietidlo

- 5-ročná záruka podľa podmienok vyhlásenia o záruke, ktoré je dostupné na webovej stránke
- Materiál korpusu: hliníková zliatina
- Materiál difúzora: plast

AL-MAT-B-NT

AL-MAT-S-NT

AL-MAT-W-NT

AL-MPR-B-NT

AL-MPR-S-NT

AL-MPR-W-NT

AL-RST-B-NT

AL-RST-W-NT

Zmena technických parametrov vyhradená. Údaje, ktoré sú uvedené v tomto materiáli, nie sú právne záväzné.

SK

ALIN-SL-NT

Lineárne LED svietidlo

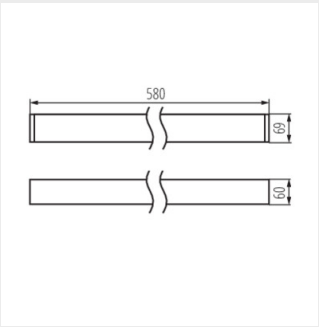

AL-SL-NT

Zmena technických parametrov vyhradená. Údaje, ktoré sú uvedené v tomto materiáli, nie sú právne záväzné.

SK

ALIN-SL-NT

Lineárne LED svietidlo

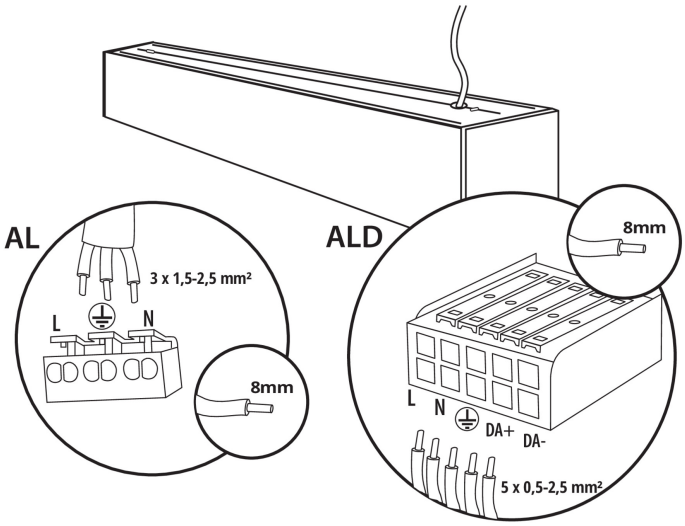

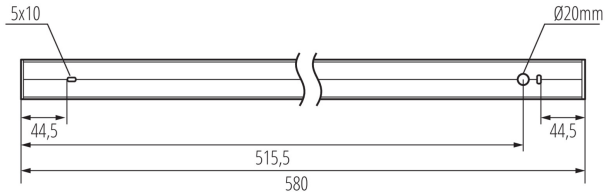

Príslušenstvo

32540	ALIN CORD 1F-W	Napájací kábel pre lineárne svietidla ALIN, 1-fázový, biely, 150cm
32541	ALIN CORD 1F-B	Napájací kábel pre lineárne svietidla ALIN, 1-fázový, čierny, 150cm
32542	ALIN CORD 1F-SR	Napájací kábel pre lineárne svietidla ALIN, 1-fázový, strieborný, 150cm
07871	ROPE-NT 150 SINGLE	ROPE-NT 150 SINGLE oceľové lanko (jedno) na zavesenie svietidla, 2 ks v balení
29557	ALIN NT GRIP	Nástenný držiak pre svietidlo ALIN, 2 ks v balení
27109	KLOSZ MPR AL 11W/17W	Difúzor MPR pre svietidla ALIN, KLOSZ MPR AL 11W/17W, (27109)

Zmena technických parametrov vyhradená. Údaje, ktoré sú uvedené v tomto materiáli, nie sú právne záväzné.

SK