AL-MM-NT

Lineárne LED svietidlo

[V] 220-240 AC	[Hz] 50	≥30000	[h] 50000	ellipse ≤3xMacAdam	Ra 80	SMD
		IP 20		[°C] 5÷25		
[mm²] 1,5÷2,5		0,5m				

AL-MM-NW-MAT-B-NT

Zmena technických parametrov vyhradená. Údaje, ktoré sú uvedené v tomto materiáli, nie sú právne záväzné.

SK

AL-MM-NT

Lineárne LED svietidlo

		[W]	Tc [K]	TYPE	[°]		[lm]	[mm]
AL-MM-NW-MAT-B-NT	**34050**	29	4000	matné	X85/Y95	čierna	3900	1140
AL-MM-NW-MAT-S-NT	**34056**	29	4000	matné	X85/Y95	strieborná	3900	1140
AL-MM-NW-MAT-W-NT	**34044**	29	4000	matné	X85/Y95	biela	3900	1140
AL-MM-NW-MPR-B-NT	**34052**	29	4000	mikroprizmatický	X75/Y90	čierna	3600	1140
AL-MM-NW-MPR-S-NT	**34058**	29	4000	mikroprizmatický	X75/Y90	strieborná	3600	1140
AL-MM-NW-MPR-W-NT	**34046**	29	4000	mikroprizmatický	X75/Y90	biela	3600	1140
AL-MM-NW-RST-B-NT	**34054**	29	4000	raster	X85/Y85	čierna	4672	1140
AL-MM-NW-RST-W-NT	**34048**	29	4000	raster	X85/Y85	biela	5256	1140
AL-MM-WW-MAT-B-NT	**34051**	29	3000	matné	X85/Y95	čierna	3450	1140
AL-MM-WW-MAT-S-NT	**34057**	29	3000	matné	X85/Y95	strieborná	3450	1140
AL-MM-WW-MAT-W-NT	**34045**	29	3000	matné	X85/Y95	biela	3450	1140
AL-MM-WW-MPR-B-NT	**34053**	29	3000	mikroprizmatický	X75/Y90	čierna	3170	1140
AL-MM-WW-MPR-S-NT	**34059**	29	3000	mikroprizmatický	X75/Y90	strieborná	3170	1140
AL-MM-WW-MPR-W-NT	**34047**	29	3000	mikroprizmatický	X75/Y90	biela	3170	1140
AL-MM-WW-RST-B-NT	**34055**	29	3000	raster	X85/Y85	čierna	4448	1140
AL-MM-WW-RST-W-NT	**34049**	29	3000	raster	X85/Y85	biela	5004	1140
AL-MM5D-NW-RST-B-NT	**37576**	29	4000	raster	X60/Y60	čierna	4672	1140
AL-MM5D-NW-RST-W-NT	**37577**	29	4000	raster	X60/Y60	biela	5256	1140
AL-MM5D-WW-RST-B-NT	**37578**	29	3000	raster	X60/Y60	čierna	4448	1140
AL-MM5D-WW-RST-W-NT	**37579**	29	3000	raster	X60/Y60	biela	5004	1140
AL-MMAS-NW-MAT-W-NT	**34407**	29	4000	matné, asymetrický	X85/Y95	biela	3900	1140

- 5-ročná záruka podľa podmienok vyhlásenia o záruke, ktoré je dostupné na webovej stránke
- Materiál korpusu: hliníková zliatina
- Materiál difúzora: plast

Zmena technických parametrov vyhradená. Údaje, ktoré sú uvedené v tomto materiáli, nie sú právne záväzné.

SK

AL-MM-NT

Lineárne LED svietidlo

AL-MM-NW-MAT-B-NT

AL-MM-NW-MAT-S-NT

AL-MM-NW-MAT-W-NT

AL-MM-NW-MPR-B-NT

AL-MM-NW-MPR-S-NT

AL-MM-NW-MPR-W-NT

AL-MM-NW-RST-B-NT

AL-MM-NW-RST-W-NT

AL-MM-WW-MAT-B-NT

AL-MM-WW-MAT-S-NT

AL-MM-WW-MAT-W-NT

AL-MM-WW-MPR-B-NT

AL-MM-WW-MPR-S-NT

AL-MM-WW-MPR-W-NT

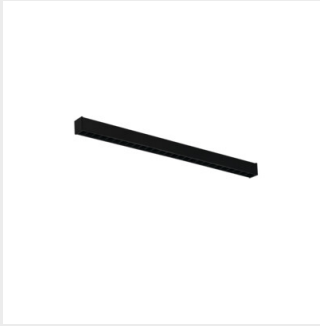

AL-MM-WW-RST-B-NT

AL-MM-WW-RST-W-NT

Zmena technických parametrov vyhradená. Údaje, ktoré sú uvedené v tomto materiáli, nie sú právne záväzné.

SK

AL-MM-NT

Lineárne LED svietidlo

AL-MM5D-NW-RST-B-NT

AL-MM5D-NW-RST-W-NT

AL-MM5D-WW-RST-B-NT

AL-MM5D-WW-RST-W-NT

AL-MMAS-NW-MAT-W-NT

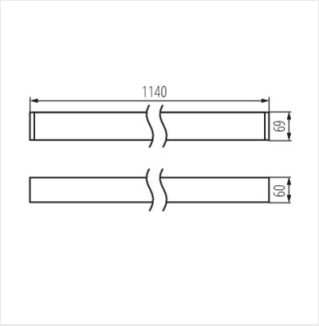

AL-MM-NT

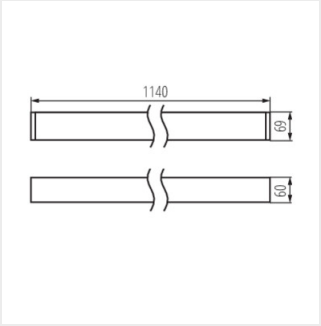

AL-MM5D-NW-RST-B-NT

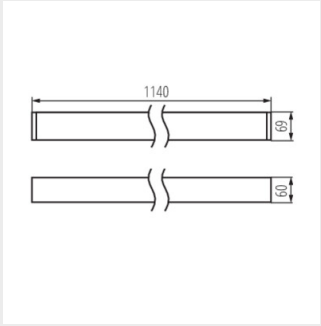

AL-MM5D-NW-RST-W-NT

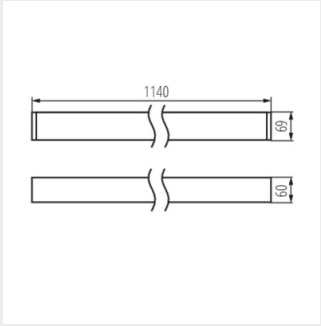

AL-MM5D-WW-RST-B-NT

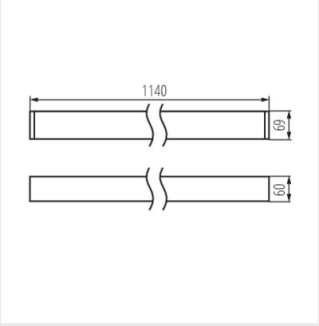

AL-MM5D-WW-RST-W-NT

Zmena technických parametrov vyhradená. Údaje, ktoré sú uvedené v tomto materiáli, nie sú právne záväzné.

SK

AL-MM-NT

Lineárne LED svietidlo

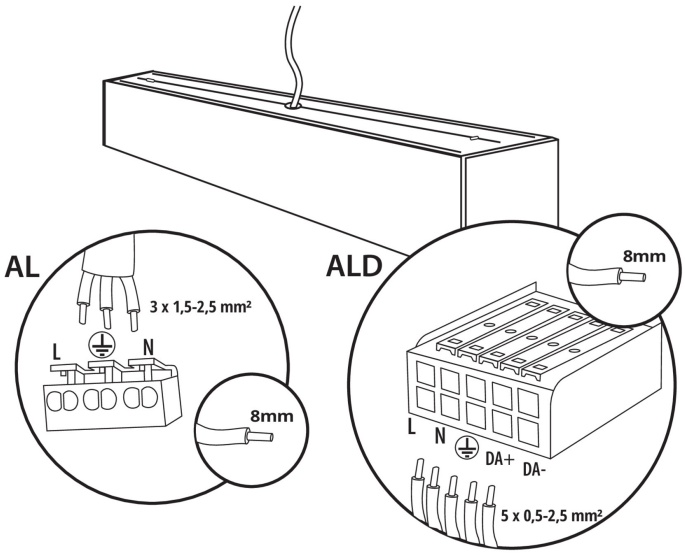

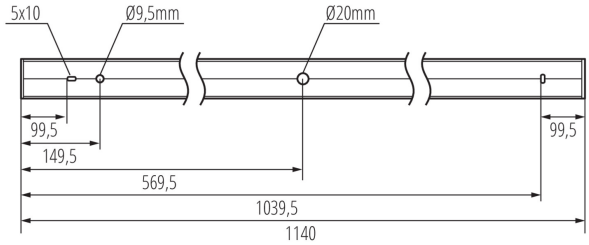

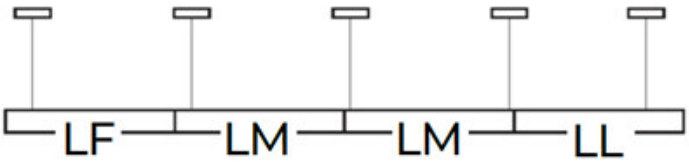

Príslušenstvo

32540	ALIN CORD 1F-W	Napájací kábel pre lineárne svietidla ALIN, 1-fázový, biely, 150cm
32541	ALIN CORD 1F-B	Napájací kábel pre lineárne svietidla ALIN, 1-fázový, čierny, 150cm
32542	ALIN CORD 1F-SR	Napájací kábel pre lineárne svietidla ALIN, 1-fázový, strieborný, 150cm
07871	ROPE-NT 150 SINGLE	ROPE-NT 150 SINGLE oceľové lanko (jedno) na zavesenie svietidla, 2 ks v balení
29557	ALIN NT GRIP	Nástenný držiak pre svietidlo ALIN, 2 ks v balení
25979	KLOSZ MPR AL 23W/33W	Difúzor MPR pre svietidla ALIN, KLOSZ MPR AL 23W/33W, (25979)

Zmena technických parametrov vyhradená. Údaje, ktoré sú uvedené v tomto materiáli, nie sú právne záväzné.