AL-MM-PT

Lineárne LED svietidlo

WARRANTY 5 years

LED technology

[V] 220-240 AC	[Hz] 50	≥30000	[h] 50000	ellipse ≤3x MacAdam	Ra 80	SMD
		IP 20		[°C] 5÷25		
[mm²] 1,5÷2,5		0,5m	CE	EAC	UK CA	

AL-MM-NW-MAT-B-PT

		[W]	Tc [K]	TYPE	[°]		[lm]	[mm]
AL-MM-NW-MAT-B-PT	**34068**	29	4000	matné	X85/Y95	čierna	3900	1150
AL-MM-NW-MAT-S-PT	**34074**	29	4000	matné	X85/Y95	strieborná	3900	1150
AL-MM-NW-MAT-W-PT	**34062**	29	4000	matné	X85/Y95	biela	3900	1150
AL-MM-NW-MPR-B-PT	**34070**	29	4000	mikroprizmatický	X75/Y90	čierna	3600	1150
AL-MM-NW-MPR-S-PT	**34076**	29	4000	mikroprizmatický	X75/Y90	strieborná	3600	1150
AL-MM-NW-MPR-W-PT	**34064**	29	4000	mikroprizmatický	X75/Y90	biela	3600	1150
AL-MM-WW-MAT-B-PT	**34069**	29	3000	matné	X85/Y95	čierna	3450	1150
AL-MM-WW-MAT-S-PT	**34075**	29	3000	matné	X85/Y95	strieborná	3450	1150
AL-MM-WW-MAT-W-PT	**34063**	29	3000	matné	X85/Y95	biela	3450	1150
AL-MM-WW-MPR-B-PT	**34071**	29	3000	mikroprizmatický	X75/Y90	čierna	3170	1150
AL-MM-WW-MPR-S-PT	**34077**	29	3000	mikroprizmatický	X75/Y90	strieborná	3170	1150
AL-MM-WW-MPR-W-PT	**34065**	29	3000	mikroprizmatický	X75/Y90	biela	3170	1150

- 5-ročná záruka podľa podmienok vyhlásenia o záruke, ktoré je dostupné na webovej stránke
- Materiál korpusu: oceľ
- Materiál difúzora: plast

AL-MM-PT

Lineárne LED svietidlo

AL-MM-NW-MAT-B-PT

AL-MM-NW-MAT-S-PT

AL-MM-NW-MAT-W-PT

AL-MM-NW-MPR-B-PT

AL-MM-NW-MPR-S-PT

AL-MM-NW-MPR-W-PT

AL-MM-WW-MAT-B-PT

AL-MM-WW-MAT-S-PT

AL-MM-WW-MAT-W-PT

AL-MM-WW-MPR-B-PT

AL-MM-WW-MPR-S-PT

AL-MM-WW-MPR-W-PT

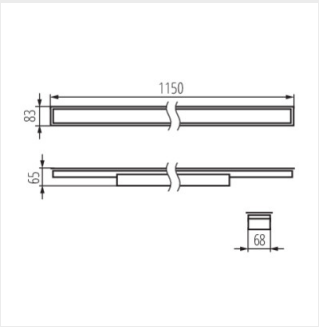

AL-MM

Zmena technických parametrov vyhradená. Údaje, ktoré sú uvedené v tomto materiáli, nie sú právne záväzné.

SK

AL-MM-PT

Lineárne LED svietidlo

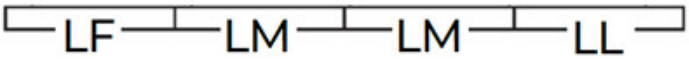

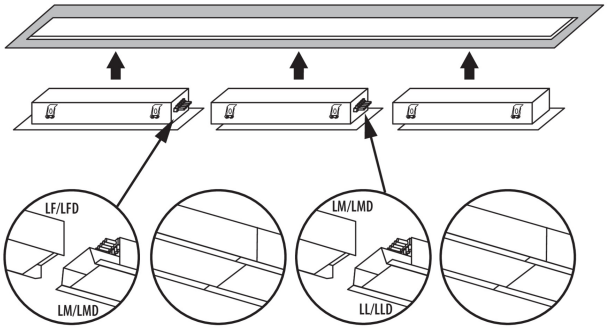

Zmena technických parametrov vyhradená. Údaje, ktoré sú uvedené v tomto materiáli, nie sú právne záväzné.

SK