AL-LL-NT

Lineárne LED svietidlo

AL-LL-NW-MAT-B-NT

[V] 220-240 AC	[Hz] 50	≥30000	[h] 50000	ellipse ≤3xMacAdam	Ra 80	SMD
		IP 20		[°C] 5÷25		
[mm²] 1,5÷2,5		0,5m	Hg	CE	EAC	UK CA

Zmena technických parametrov vyhradená. Údaje, ktoré sú uvedené v tomto materiáli, nie sú právne záväzné.

SK

AL-LL-NT

Lineárne LED svietidlo

		[W]	Tc [K]	TYPE	[°]		[lm]	[mm]
AL-LL-NW-MAT-B-NT	**34092**	33	4000	matné	X85/Y95	čierna	4550	1700
AL-LL-NW-MAT-S-NT	**34104**	33	4000	matné	X85/Y95	strieborná	4550	1700
AL-LL-NW-MAT-W-NT	**34080**	33	4000	matné	X85/Y95	biela	4550	1700
AL-LL-NW-MPR-B-NT	**34096**	33	4000	mikroprizmatický	X75/Y90	čierna	4150	1700
AL-LL-NW-MPR-S-NT	**34108**	33	4000	mikroprizmatický	X75/Y90	strieborná	4150	1700
AL-LL-NW-MPR-W-NT	**34084**	33	4000	mikroprizmatický	X75/Y90	biela	4150	1700
AL-LL-NW-RST-B-NT	**34100**	33	4000	raster	X85/Y85	čierna	4752	1700
AL-LL-NW-RST-W-NT	**34088**	33	4000	raster	X85/Y85	biela	5346	1700
AL-LL-WW-MAT-B-NT	**34094**	33	3000	matné	X85/Y95	čierna	4100	1700
AL-LL-WW-MAT-S-NT	**34106**	33	3000	matné	X85/Y95	strieborná	4100	1700
AL-LL-WW-MAT-W-NT	**34082**	33	3000	matné	X85/Y95	biela	4100	1700
AL-LL-WW-MPR-B-NT	**34098**	33	3000	mikroprizmatický	X75/Y90	čierna	3750	1700
AL-LL-WW-MPR-S-NT	**34110**	33	3000	mikroprizmatický	X75/Y90	strieborná	3750	1700
AL-LL-WW-MPR-W-NT	**34086**	33	3000	mikroprizmatický	X75/Y90	biela	3750	1700
AL-LL-WW-RST-B-NT	**34102**	33	3000	raster	X85/Y85	čierna	4752	1700
AL-LL-WW-RST-W-NT	**34090**	33	3000	raster	X85/Y85	biela	5346	1700
AL-LL5D-NW-RST-B-NT	**37584**	33	4000	raster	X60/Y60	čierna	4752	1700
AL-LL5D-NW-RST-W-NT	**37585**	33	4000	raster	X60/Y60	biela	5346	1700
AL-LL5D-WW-RST-B-NT	**37586**	33	3000	raster	X60/Y60	čierna	4752	1700
AL-LL5D-WW-RST-W-NT	**37587**	33	3000	raster	X60/Y60	biela	5346	1700
AL-LLAS-NW-MAT-W-NT	**34408**	33	4000	asymetrický	X85/Y95	biela	4550	1700

- 5-ročná záruka podľa podmienok vyhlásenia o záruke, ktoré je dostupné na webovej stránke
- Materiál korpusu: hliníková zliatina
- Materiál difúzora: plast

AL-LL-NT

Lineárne LED svietidlo

AL-LL-NW-MAT-B-NT

AL-LL-NW-MAT-S-NT

AL-LL-NW-MAT-W-NT

AL-LL-NW-MPR-B-NT

AL-LL-NW-MPR-S-NT

AL-LL-NW-MPR-W-NT

AL-LL-NW-RST-B-NT

AL-LL-NW-RST-W-NT

AL-LL-WW-MAT-B-NT

AL-LL-WW-MAT-S-NT

AL-LL-WW-MAT-W-NT

AL-LL-WW-MPR-B-NT

AL-LL-WW-MPR-S-NT

AL-LL-WW-MPR-W-NT

AL-LL-WW-RST-B-NT

AL-LL-WW-RST-W-NT

Zmena technických parametrov vyhradená. Údaje, ktoré sú uvedené v tomto materiáli, nie sú právne záväzné.

SK

AL-LL-NT

Lineárne LED svietidlo

AL-LL5D-NW-RST-B-NT

AL-LL5D-NW-RST-W-NT

AL-LL5D-WW-RST-B-NT

AL-LL5D-WW-RST-W-NT

AL-LLAS-NW-MAT-W-NT

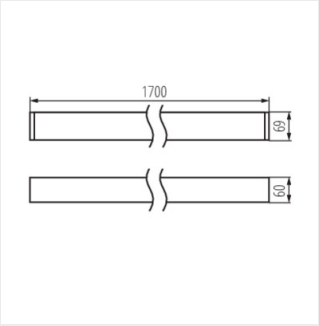

AL-LL-NT

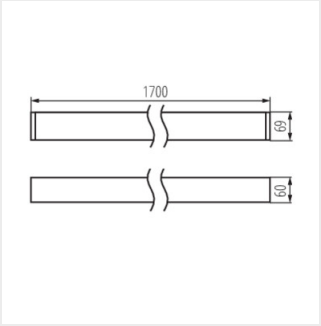

AL-LL-NT

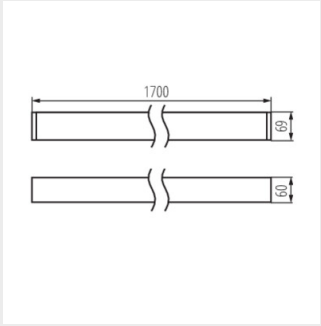

AL-LL-NT

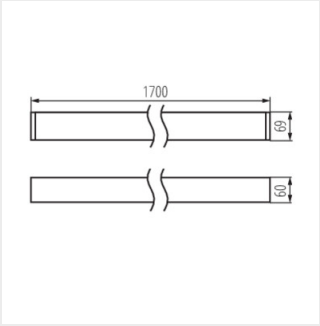

AL-LL-NT

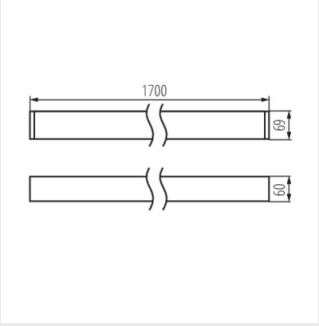

AL-LL-NT

AL-LL-NT

Lineárne LED svietidlo

Príslušenstvo

32540 ALIN CORD 1F-W Napájací kábel pre lineárne svietidla ALIN, 1-fázový, biely, 150cm

32541 ALIN CORD 1F-B Napájací kábel pre lineárne svietidla ALIN, 1-fázový, čierny, 150cm

32542 ALIN CORD 1F-SR Napájací kábel pre lineárne svietidla ALIN, 1-fázový, strieborný, 150cm

07871 ROPE-NT 150 SINGLE ROPE-NT 150 SINGLE oceľové lanko (jedno) na zavesenie svietidla, 2 ks v balení

29557 ALIN NT GRIP Nástenný držiak pre svietidlo ALIN, 2 ks v balení

Zmena technických parametrov vyhradená. Údaje, ktoré sú uvedené v tomto materiáli, nie sú právne záväzné.

SK