XLED G45

Svetelný zdroj LED

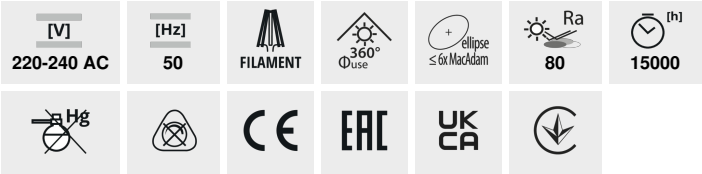

XLED G45 E14 4,5W-WW

		PON [W]	[W]	[lm] Φuse	Tc [K]	[°]			Ei
XLED G45 E14 4,5W-WW	**29624**	4,5	40	470	2700	320	E14	≥15000	F
XLED G45 E27 4,5W-WW	**29625**	4,5	40	470	2700	320	E27	≥15000	F
XLED G45 E27 6W-WW	**35274**	6	60	806	2700	320	E27	≥25000	E
XLED G45 E27 6W-NW	**35275**	6	60	806	4000	320	E27	≥25000	E
XLED G45 E14 6W-WW	**35276**	6	60	806	2700	320	E14	≥25000	E
XLED G45 E14 6W-NW	**35277**	6	60	806	4000	320	E14	≥25000	E
XLED G45 E14 4,5W-NW	**37384**	4,5	40	470	4000	320	E14	≥15000	F
XLED G45 E27 4,5W-NW	**37385**	4,5	40	470	4000	320	E27	≥15000	F

Kanlux XLED kombinuje najlepšie vlastnosti tradičných žiaroviek a moderných LED svetelných zdrojov. Preto o tom hovoríme, že je to prvá skutočná "LED žiarovka". Sklenená banka v tvare tradičnej "guľky" a LED diódy usporiadané tak, aby sa svetlo šírilo všetkými smermi. Môžeme si vybrať zo zdrojov s päticou E27 a E14.

- Materiál difúzora: sklo

Zmena technických parametrov vyhradená. Údaje, ktoré sú uvedené v tomto materiáli, nie sú právne záväzné.

SK

XLED G45

Svetelný zdroj LED

XLED G45 E14 4,5W-WW

XLED G45 E27 4,5W-WW

XLED G45 E27 6W-WW

XLED G45 E27 6W-NW

XLED G45 E14 6W-WW

XLED G45 E14 6W-NW

XLED G45 E14 4,5W-NW

XLED G45 E27 4,5W-NW

Zmena technických parametrov vyhradená. Údaje, ktoré sú uvedené v tomto materiáli, nie sú právne záväzné.

SK

XLED G45

Svetelný zdroj LED

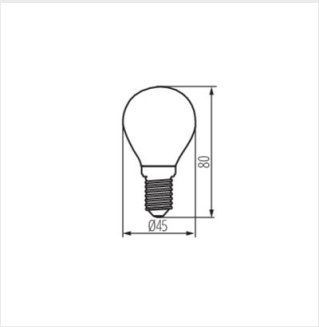

XLED G45 E14 4,5W

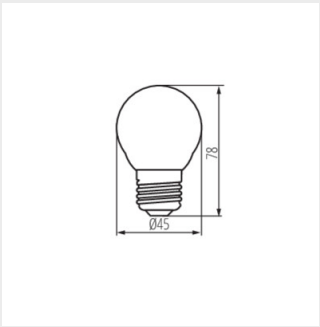

XLED G45 E27 4,5W

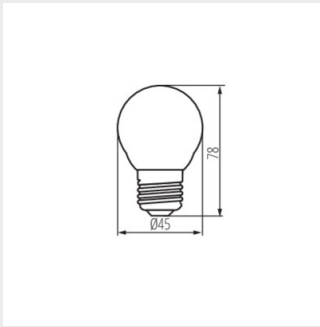

XLED G45 E27 6W

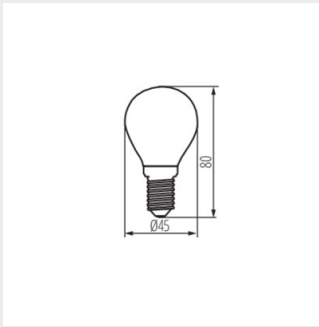

XLED G45 E14 6W

Zmena technických parametrov vyhradená. Údaje, ktoré sú uvedené v tomto materiáli, nie sú právne záväzné.

SK