TIBERI PRO

Svietidlo typu downlight

WARRANTY 5 years | Ra90+ true colors | IP 44/20

[V] 220-240 AC	[Hz] 50	≥30000	[h] 50000	ellipse ≤6x MacAdam	Ra 90	SMD
		IP 44/20		[°C] 5÷25		
0,5m	CE	EAC	UK CA			

TIBERI PRO 20W-940-W

		[W]		[lm]	[°]	Tc [K]
TIBERI PRO 20W-940-W	**35670**	20	biela	2100	90	4000
TIBERI PRO 20W-940-B	**35671**	20	čierna	1900	90	4000
TIBERI PRO 30W-940-W	**35672**	30	biela	3150	90	4000
TIBERI PRO 30W-940-B	**35673**	30	čierna	2850	90	4000
TIBERI PRO 40W-940-W	**35674**	40	biela	4200	90	4000
TIBERI PRO 40W-940-B	**35675**	40	čierna	3800	90	4000

5-ročná záruka podľa podmienok vyhlásenia o záruke, ktoré je dostupné na webovej stránke

Svietidlá Kanlux TIBERI PRO sú vstavané svietidlá, to znamená, že dokonale ladia s podhľadmi. Dokonale osvetlia chodby, sanitárne priestory aj kancelárske a obchodné priestory. Výhody týchto svietidiel sú: životnosť 50 000 hodín, vysoká reprodukcia prirodzených farieb (CRI> 90), svetelná účinnosť až 105lm/W a 5-ročná záruka. Zvýšený stupeň krytia (IP44/20) svietidiel Kanlux TIBERI PRO ich chráni pred prachom, nečistotami a vlhkosťou.

- Materiál korpusu: hliníková zliatina
- Materiál difúzora: plast

TIBERI PRO

Svietidlo typu downlight

TIBERI PRO 20W-940-W

TIBERI PRO 20W-940-B

TIBERI PRO 30W-940-W

TIBERI PRO 30W-940-B

TIBERI PRO 40W-940-W

TIBERI PRO 40W-940-B

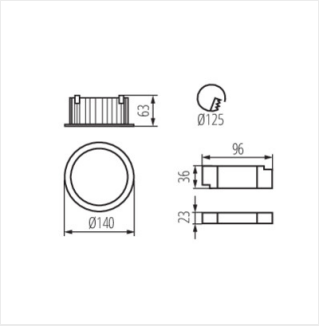

TIBERI PRO 20W

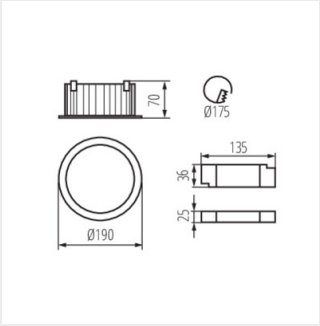

TIBERI PRO 30W

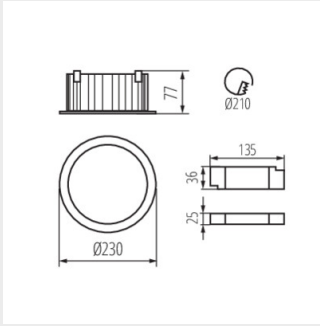

TIBERI PRO 40W

Vytvorený dokument: 30.08.2024, 20:53

Zmena technických parametrov vyhradená. Údaje, ktoré sú uvedené v tomto materiáli, nie sú právne záväzné.

SK

TIBERI PRO

Svietidlo typu downlight

Zmena technických parametrov vyhradená. Údaje, ktoré sú uvedené v tomto materiáli, nie sú právne záväzné.

SK