GLOZO DSO

Ozdobný prsteň-komponent svietidla

[V] 12 AC; 12 DC; 220-240 AC | Gx5,3/GU10 | III | IP 20 | [°C] 5÷25 | [mm] Ø75 | 0,5m | MR16/PAR16 | CE | UK CA

GLOZO DSO W/W

		[W]			[°]
GLOZO DSO W/W	**36218**	max 10	biela	chýbajúce	
GLOZO DSO B/W	**36219**	max 10	čierna/biela	chýbajúce	
GLOZO DSO G/W	**36220**	max 10	zlatá/biela	chýbajúce	
GLOZO DSO SR/W	**36221**	max 10	strieborná/biela	chýbajúce	
GLOZO DSO W/B	**36222**	max 10	biela/čierna	chýbajúce	
GLOZO DSO B/B	**36223**	max 10	čierna	chýbajúce	
GLOZO DSO G/B	**36224**	max 10	zlatá/čierna	chýbajúce	
GLOZO DSO SR/B	**36225**	max 10	strieborná/čierna	chýbajúce	

Kanlux GLOZO je veľká rodina dekoratívnych prsteňov. Majú modulárne púzdro: základňu v dvoch tvaroch a farbách a reflektor v 4 farbách v matnom alebo lesklom. Dáva nám to veľa možností, ako usporiadať kombináciu rovnakých alebo rôznych farebných riešení.

- Dekoračný prsteň bez pätice
- Materiál korpusu: hliníková zliatina

Zmena technických parametrov vyhradená. Údaje, ktoré sú uvedené v tomto materiáli, nie sú právne záväzné.

SK

GLOZO DSO

Ozdobný prsteň-komponent svietidla

GLOZO DSO W/W

GLOZO DSO B/W

GLOZO DSO G/W

GLOZO DSO SR/W

GLOZO DSO W/B

GLOZO DSO B/B

GLOZO DSO G/B

GLOZO DSO SR/B

Zmena technických parametrov vyhradená. Údaje, ktoré sú uvedené v tomto materiáli, nie sú právne záväzné.

SK

GLOZO DSO

Ozdobný prsteň-komponent svietidla

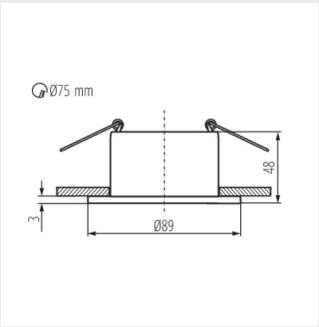

GLOZO DSO

Zmena technických parametrov vyhradená. Údaje, ktoré sú uvedené v tomto materiáli, nie sú právne záväzné.

SK