KSPD

Prepäťová ochrana

KSPD-T2 275/40 1P

		[V]		Typ ochrany
KSPD-T2 275/40 1P	**36310**	230 AC	1	T2 (C)
KSPD-T2 275/120 3P	**36311**	230 AC	3	T2 (C)
KSPD-T2 275/160 3P+N	**36312**	230 AC	4	T2 (C)
KSPD-T1T2 275/50 1P	**36313**	230 AC	1	T1+T2 (B+C)
KSPD-T1T2 275/100 1PN	**36314**	230 AC	2	T1+T2 (B+C)
KSPD-T1T2 275/150 3P	**36315**	230 AC	3	T1+T2 (B+C)
KSPD-T1T2 275/200 3PN	**36316**	230 AC	4	T1+T2 (B+C)
KSPD-TT 275/160 3P+N	**36317**	230 AC	4	T2 (C)

5-ročná záruka podľa podmienok vyhlásenia o záruke, ktoré je dostupné na webovej stránke

Varistorová prepäťová ochrana triedy 1+2 (T1+T2/B+C): slúži k ochrane inštalácií NN pred účinkami prepätia spôsobených bleskom, ale aj indukovaným alebo spínacím prepätím/určené pre inštaláciu v sieťach TN/TT Kompatibilita s normou: EN61643-1, EN61643-11. Prepäťová ochrana (KSPD) typu KSD-T1+T2 je vyrobená v súlade s EN61643-1, EN61643-11. Táto prepäťová ochrana typu 1+2 je určená k ochrane nízkonapäťových inštalácii pred čiastočnými, priamymi a nepriamymi údermi blesku. Obmedzovače zaisťujú ochranu vo vnútri zóny 0A-1 v súlade s normou EN62305.

KSPD

Prepäťová ochrana

KSPD-T2 275/40 1P

KSPD-T2 275/120 3P

KSPD-T2 275/160 3P+N

KSPD-T1T2 275/50 1P

KSPD-T1T2 275/100 1PN

KSPD-T1T2 275/150 3P

KSPD-T1T2 275/200 3PN

KSPD-TT 275/160 3P+N

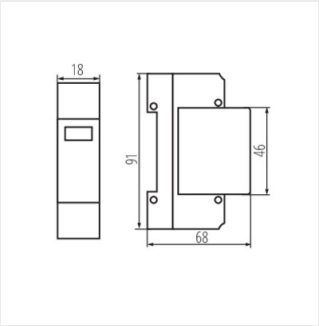

KSPD-T2 275/40 1P

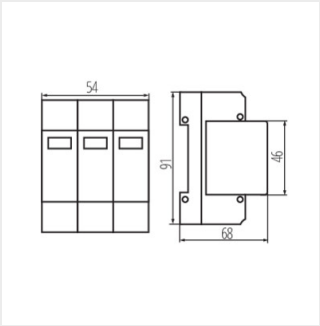

KSPD-T2 275/120 3P

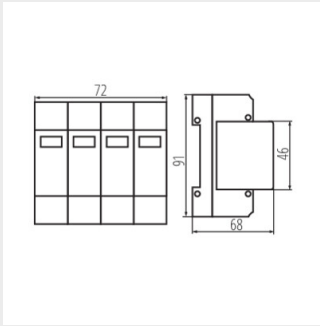

KSPD-T2 275/160 3P+N

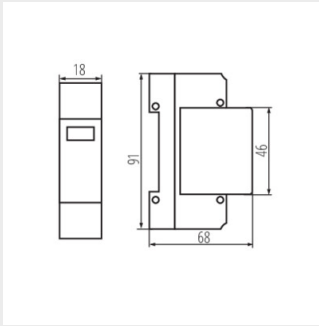

KSPD-T1T2 275/50 1P

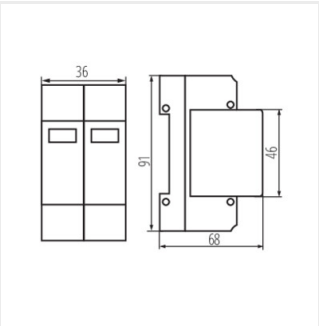

KSPD-T1T2 275/100 1PN

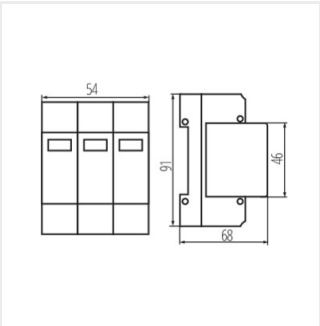

KSPD-T1T2 275/150 3P

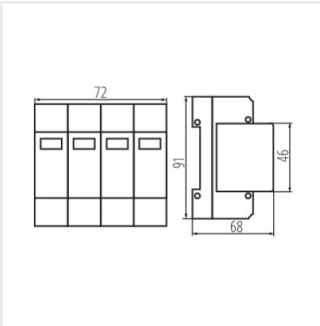

KSPD-T1T2 275/200 3PN

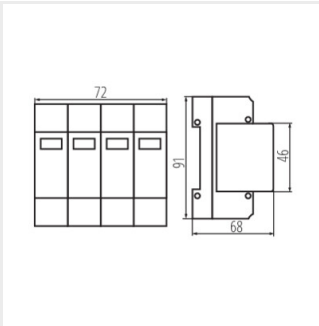

KSPD-TT 275/160 3P+N

Zmena technických parametrov vyhradená. Údaje, ktoré sú uvedené v tomto materiáli, nie sú právne záväzné.

SK