JASMIN

Plafón

MADE IN POLAND

[V] 220-240 AC | [Hz] 50 | IP 20 | [°C] 5÷25 | 0,5m

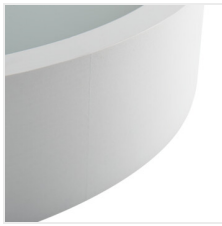

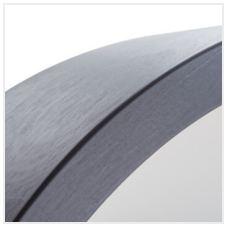

JASMIN 270-WE

		[W]			
JASMIN 270-WE	**23120**	max 20	E27	LED	wenge
JASMIN 370-WE	**23121**	2 x max 20	E27	LED	wenge
JASMIN 470-WE	**23122**	3 x max 20	E27	LED	wenge
JASMIN 270-W	**23123**	max 20	E27	LED	dub sonoma
JASMIN 370-W	**23124**	2 x max 20	E27	LED	dub sonoma
JASMIN 470-W	**23125**	3 x max 20	E27	LED	dub sonoma
JASMIN 270-W/M	**23126**	max 20	E27	LED	biela matná
JASMIN 370-W/M	**23127**	2 x max 20	E27	LED	biela matná
JASMIN 470-W/M	**23128**	3 x max 20	E27	LED	biela matná
JASMIN 470-B	**29205**	3 x max 20	E27	LED	čierna
JASMIN 270-B	**29207**	max 20	E27	LED	čierna
JASMIN 370-B	**29208**	2 x max 20	E27	LED	čierna
JASMIN 270-G/O	**36440**	max 20	E27	LED	zlatý dub
JASMIN 370-G/O	**36441**	2 x max 20	E27	LED	zlatý dub
JASMIN 470-G/O	**36442**	3 x max 20	E27	LED	zlatý dub

Originálne a zároveň štýlové guľaté svietidlo Kanlux JASMIN sa vyznačuje moderným a atraktívnym dizajnom. Telo plafónu je vyrobené z dreva a saténového skla, čo zaisťuje rovnomerný rozptyl svetla. Klasická kombinácia dreva a skla z neho robí veľmi univerzálne riešenie osvetlenia.

Zmena technických parametrov vyhradená. Údaje, ktoré sú uvedené v tomto materiáli, nie sú právne záväzné.

SK

JASMIN

Plafón

- Materiál korpusu: drevo
- Materiál difúzora: sklo

JASMIN 270-WE

JASMIN 370-WE

JASMIN 470-WE

JASMIN 270-W

JASMIN 370-W

JASMIN 470-W

JASMIN 270-W/M

JASMIN 370-W/M

Zmena technických parametrov vyhradená. Údaje, ktoré sú uvedené v tomto materiáli, nie sú právne záväzné.

SK

JASMIN

Plafón

JASMIN 470-W/M

JASMIN 470-B

JASMIN 270-B

JASMIN 370-B

JASMIN 270-G/O

JASMIN 370-G/O

JASMIN 470-G/O

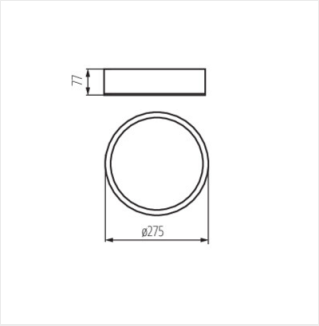

JASMIN 270

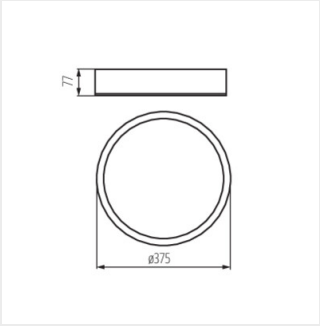

JASMIN 370

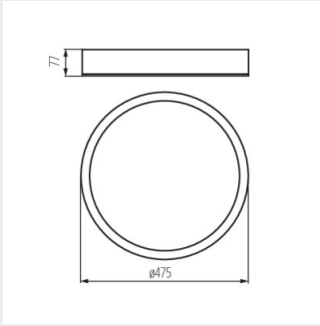

JASMIN 470

Zmena technických parametrov vyhradená. Údaje, ktoré sú uvedené v tomto materiáli, nie sú právne záväzné.

SK