TAVO FRAME

Príslušenstvo svietidla typu downlight

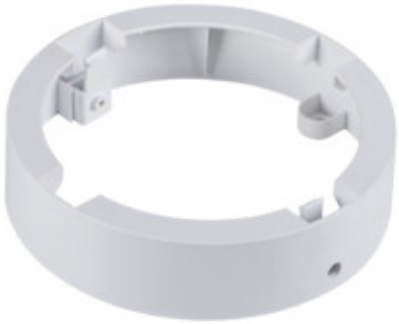

TAVO FRAME DO 12W

TAVO FRAME DO 12W	**36520**	biela
TAVO FRAME DO 18W	**36521**	biela
TAVO FRAME DL 12W	**36522**	biela
TAVO FRAME DL 18W	**36523**	biela

Kanlux TAVO FRAME umožňuje povrchovou montáž LED panelov Kanlux TAVO v 12W a 18W verzii. Odolnosť panelov po montáži je IP20.

- Materiál korpusu: plast

Zmena technických parametrov vyhradená. Údaje, ktoré sú uvedené v tomto materiáli, nie sú právne záväzné.

SK

TAVO FRAME

Príslušenstvo svietidla typu downlight

TAVO FRAME DO 12W

TAVO FRAME DO 18W

TAVO FRAME DL 12W

TAVO FRAME DL 18W

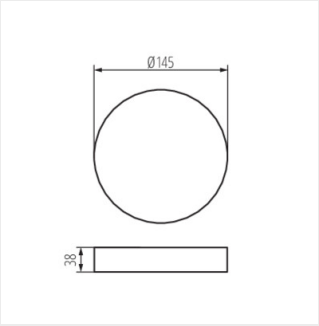

TAVO FRAME DO 12W

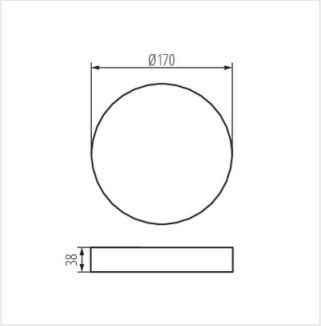

TAVO FRAME DO 18W

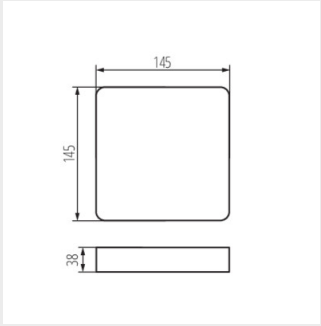

TAVO FRAME DL 12W

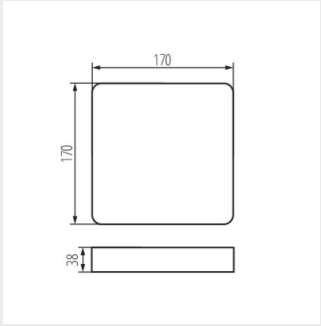

TAVO FRAME DL 18W

Zmena technických parametrov vyhradená. Údaje, ktoré sú uvedené v tomto materiáli, nie sú právne záväzné.

SK