PRESO

Záhradné svietidlo s vymeniteľným zdrojom svetla

PRESO 80 GR

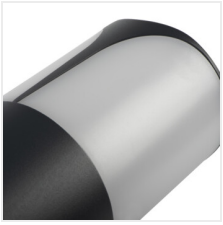

		[W]					SENSOR
PRESO 80 GR	**36540**	max 10	LED	E27	k zabudovaniu na zem	grafit	
PRESO 50 GR	**36541**	max 10	LED	E27	k zabudovaniu na zem	grafit	
PRESO 30 GR	**36542**	max 10	LED	E27	k zabudovaniu na zem	grafit	
PRESO EL 18 GR	**36543**	max 10	LED	E27	k usadeniu na stenu	grafit	

Kanlux PRESO je rodina 4 záhradných svietidiel, medzi ktorými nájdeme tri stĺpiky z výškou od 30 do 80 cm a ich dokonalým doplnkom je nástenné svietidlo. Vďaka špeciálnemu dizajnu, svietidlá svietia do strany, nie nahor, čo nám umožňuje správne nasvietiť požadované miesta. Profilované prevedenie tienidla zabraňuje zachytávaniu vody na povrchu svietidla. Celý rad záhradných svietidiel Kanlux PRESO je prispôsobený vymeniteľným svetelným zdrojom s päticou E27, preto si vhodnú intenzitu a farbu svetla môžeme zvoliť sami.

- Materiál korpusu: hliníková zliatina
- Materiál difúzora: PC

Zmena technických parametrov vyhradená. Údaje, ktoré sú uvedené v tomto materiáli, nie sú právne záväzné.

SK

PRESO

Záhradné svietidlo s vymeniteľným zdrojom svetla

PRESO 80 GR

PRESO 50 GR

PRESO 30 GR

PRESO EL 18 GR

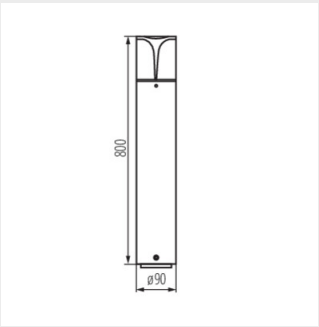

PRESO 80 GR

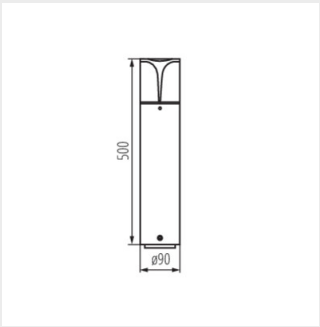

PRESO 50 GR

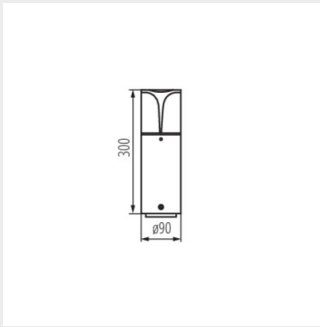

PRESO 30 GR

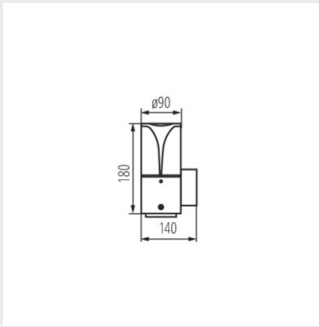

PRESO EL 18 GR

Zmena technických parametrov vyhradená. Údaje, ktoré sú uvedené v tomto materiáli, nie sú právne záväzné.

SK