

KANLUX ARBOREA LED NT

WARRANTY 5 years

LED technology

[V] 220-240 AC	[Hz] 50	≥30000	ellipse ≤3x MacAdam	Ra 80	SMD	
	IP 20		[°C] 5÷25			[mm²] 1,5÷2,5
	0,5m	CE	EAC	UK CA		







AR-M-MPR-GW-NT

		[W]	[lm]	Tc [K]	[°]	
AR-MS-NW-MPR-GW-NT	**39450**	16	3180	4000	X75/Y90	złote drewno
AR-MS-WW-MPR-GW-NT	**39453**	19	2100	3000	X75/Y90	złote drewno
AR-MS-NW-MPR-BRW-NT	**39456**	16	3180	4000	X75/Y90	brązowe drewno
AR-MS-WW-MPR-BRW-NT	**39459**	16	3050	3000	X75/Y90	brązowe drewno
AR-MS-NW-MAT-GW-NT	**39462**	16	3180	4000	X85/Y95	złote drewno
AR-MS-WW-MAT-GW-NT	**39465**	16	3050	3000	X85/Y95	złote drewno
AR-MS-NW-MAT-BRW-NT	**39468**	16	3180	4000	X85/Y95	brązowe drewno
AR-MS-WW-MAT-BRW-NT	**39471**	16	3050	3000	X85/Y95	brązowe drewno
AR-MS-NW-5D-GW-NT	**39474**	16	2900	4000	X60/Y60	złote drewno
AR-MS-WW-5D-GW-NT	**39477**	16	2760	3000	X60/Y60	złote drewno
AR-MS-NW-5D-BRW-NT	**39480**	18	2350	4000	X60/Y60	brązowe drewno
AR-MS-WW-5D-BRW-NT	**39483**	16	2760	3000	X60/Y60	brązowe drewno
AR-MS-NW-S5D-GW-NT	**39486**	16	2850	4000	X60/Y60	złote drewno
AR-MS-WW-S5D-GW-NT	**39489**	16	2720	3000	X60/Y60	złote drewno
AR-MS-NW-S5D-BRW-NT	**39492**	16	2850	4000	X60/Y60	brązowe drewno
AR-MS-WW-S5D-BRW-NT	**39495**	16	2720	3000	X60/Y60	brązowe drewno



AR-M-MPR-GW-NT



AR-M-MPR-BRW-NT



AR-M-MAT-GW-NT



AR-M-MAT-BRW-NT



AR-M-5D-GW-NT



AR-M-5D-BRW-NT



AR-M-S5D-GW-NT



AR-M-S5D-BRW-NT

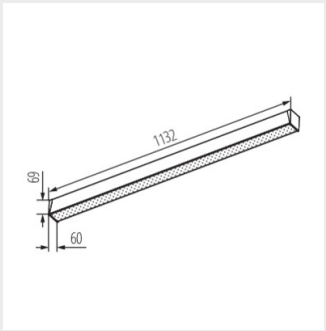

AR-MS-NW-MPR-GW-NT

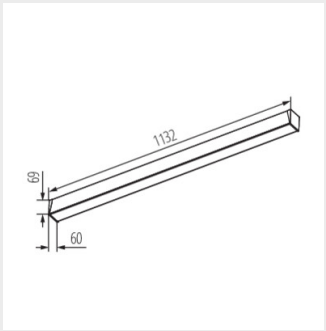

AR-MS-NW-MAT-GW-NT

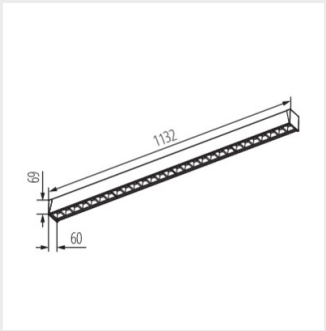

AR-MS-NW-5D-GW-NT

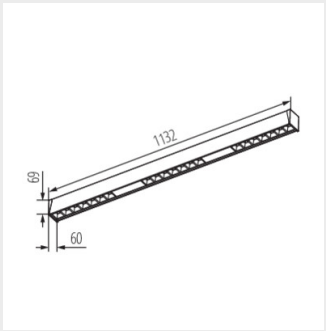

AR-MS-NW-S5D-GW-NT

Príslušenstvo

32541 ALIN CORD 1F-B Napájací kábel pre lineárne svietidla ALIN, 1-fázový, čierny, 150cm



32535 ALIN CORD SQ 1F-B



07871 ROPE-NT 150 SINGLE ROPE-NT 150 SINGLE oceľové lanko (jedno) na zavesenie svietidla, 2 ks v balení



Vytvorený dokument: 14.08.2026, 15:53
Zmena technických parametrov vyhradená. Údaje, ktoré sú uvedené v tomto materiáli, nie sú právne záväzné.
Fotometria: výsledky získané pri testovaní konkrétneho exemplára.
Kanlux S.A. ul. Objazdowa 1-3, 41-922 Radzionków, Poland kanlux@kanlux.com

SK