ALER JQ

Snímač pohybu PIR

ALER JQ-30-W

		[V]			[s] - [min]	SENSOR
ALER JQ-30-W	**00460**	1200	k usadeniu na stenu	H160/V20	8-7	PIR
ALER JQ-30-B	**00461**	1200	k usadeniu na stenu	H160/V20	8-7	PIR

Kanlux ALER JQ je snímač pohybu s maximálnym detekčným dosahom 12 metrov. Môžeme nastaviť čas svietenia a úroveň intenzity svetla, pri ktorej detektor pracuje.

- Materiál: plast

ALER JQ-30-W

ALER JQ-30-B

ALER JQ

Snímač pohybu PIR

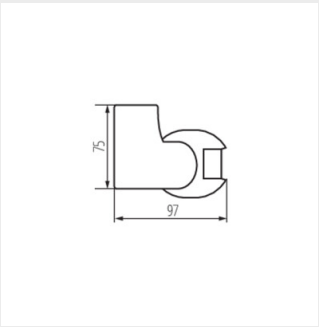

ALER JQ-30

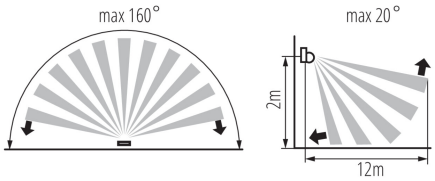

Zmena technických parametrov vyhradená. Údaje, ktoré sú uvedené v tomto materiáli, nie sú právne záväzné.

SK