Kanlux PLAVE PAN CCT+RGB

Kanlux PLAVE PAN je nová generácia svietidiel s ventilátorom PLAVE, pri ktorej je ventilátorová časť umiestnená hlbšie a väčšia svietiaca plocha dodáva svietidlu výrazne dekoratívnejší charakter. Model ponúka reguláciu farby svetla v rozsahu 3000-6500K (CCT) a tiež plnú paletu farieb (RGB), vďaka čomu je možné ľahko prispôsobiť osvetlenie nálade aj funkciu miestnosti. Nechýba ani stmievanie, nočný režim, ovládanie diaľkovým ovládačom a 5-stupňová regulácia rýchlosti ventilátora, čo zvyšuje komfort každodenného používania. PLAVE PAN je dostupné v dvoch veľkostiach: 485 mm vo variante so svetlým korpusom a 600 mm vo variante s čiernym korpusom.

PLAVE PAN48 CCT+RGB W

		[W]	[lm]	Tc [K]	
PLAVE PAN48 CCT+RGB W	**46370**	max 48	1200 (WW) / 1400 (NW) / 1200 (CW)	3000/4000/6500	biela
PLAVE PAN60 CCT+RGB B	**46371**	max 48	1100 (WW) / 2300 (NW) / 1200 (CW)	3000/4000/6500	čierna

PLAVE PAN48 CCT+RGB W

PLAVE PAN60 CCT+RGB B

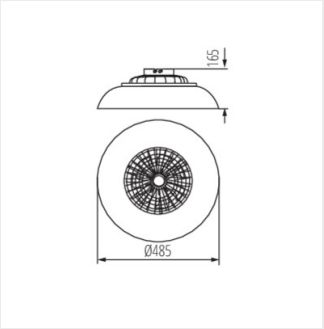

PLAVE PAN48 CCT+RGB W

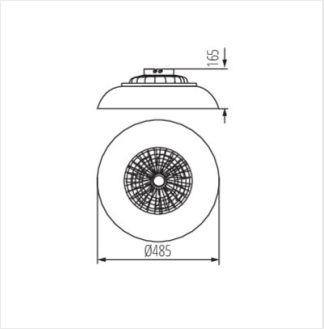

PLAVE PAN60 CCT+RGB B

Vytvorený dokument: 26.04.2026, 19:00
Zmena technických parametrov vyhradená. Údaje, ktoré sú uvedené v tomto materiáli, nie sú právne záväzné.
Fotometria: výsledky získané pri testovaní konkrétneho exemplára.
Kanlux S.A. ul. Objazdowa 1-3, 41-922 Radzionków, Poland kanlux@kanlux.com

SK