Kanlux PLAVE INB49 CCT

Kanlux PLAVE INB je moderné stropné svietidlo s funkciou ventilátora, ktoré spája minimalistický vzhľad s vysokou funkčnosťou. V tejto verzii sú lopatky ventilátora skryté a vysúvajú sa až po jeho spustení, takže pri bežnej prevádzke bez ventilácie pôsobí svietidlo ako klasické stropné svietidlo. Model ponúka reguláciu farby svetla v rozsahu 3000-6500K (CCT), funkciu stmievania, nočný režim a pohodlné ovládanie diaľkovým ovládačom. K dispozícii je aj 5-stupňová regulácia rýchlosti ventilátora, ktorá umožňuje prispôsobiť intenzitu prevádzky aktuálnym potrebám. PLAVE INB je dostupné s možnosťou voľby výšky (38 cm alebo 45,5 cm) a priemer svietidla sa mení podľa režimu prevádzky – od 49 cm (pri vypnutej funkcii ventilátora) až po 107 cm pri maximálnom rozložení lopatiek.

PLAVE INB49 CCT W/SR

[V] 220-240 AC	[Hz] 50	≥20000	[h] 20000	ellipse ≤ 6x MacAdam	Ra 80	Hg
SMD			IP 20		[°C] 5÷25	
	[mm²] 1,5	DIMMING function	0,5m	OFF	[dB] max 52	[m³/h] 125
[rpm] 228	diaľkové ovládanie na IR	CE	EAC	UK CA		

		[W]	[lm]	Tc [K]	
PLAVE INB49 CCT W/SR	46372	max 36	1700 (WW) / 2100 (NW) / 1800 (CW)	3000/4000/6500	biela/strieborná

PLAVE INB49 CCT W/SR

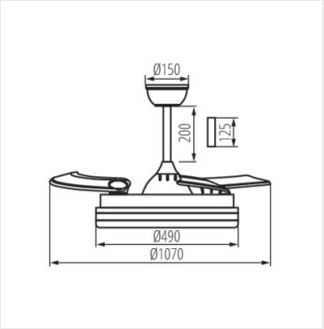

PLAVE INB49 CCT W/SR

Vytvorený dokument: 26.04.2026, 18:10
Zmena technických parametrov vyhradená. Údaje, ktoré sú uvedené v tomto materiáli, nie sú právne záväzné.
Fotometria: výsledky získané pri testovaní konkrétneho exemplára.
Kanlux S.A. ul. Objazdowa 1-3, 41-922 Radzionków, Poland kanlux@kanlux.com

SK