ROGER DL

Zapustené svietidlo

[V] 220-240 AC	[Hz] 50	[h] 20000			IP 66	0,1m
	[°C] -20÷35		IK 09	[m] 0,3	[mm²] 0,75	

ROGER DL-LED12

		[W]	Tc [K]	
ROGER DL-LED12	**07280**	1	6000-6500	sivá
ROGER DL-2LED6	**07281**	1	6000-6500	sivá

Kanlux ROGER DL je nájazdové svietidlo so zabudovaným LED modulom. Špecifický tvar tienidla rozvádza svetlo rovnomerne, čo sa premieta do jedinečného svetelného efektu. Svietidlo má vysoký stupeň krytia IP66 a odolnosť proti mechanickému poškodzeniu IK09.

- montážna krabička súčasťou balenia
- Materiál korpusu: oceľ
- Materiál ochranného skla: plast
- Materiál panela/rámika: hliníková zliatina

Zmena technických parametrov vyhradená. Údaje, ktoré sú uvedené v tomto materiáli, nie sú právne záväzné.

SK

ROGER DL

Zapustené svietidlo

ROGER DL-LED12

ROGER DL-2LED6

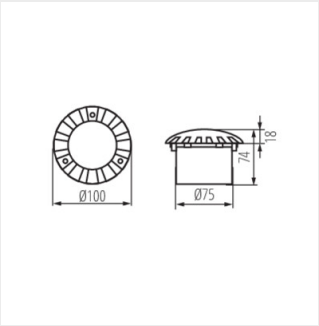

ROGER DL-LED12

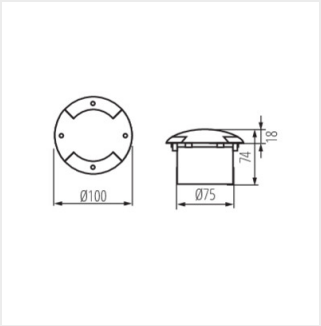

ROGER DL-2LED6

Zmena technických parametrov vyhradená. Údaje, ktoré sú uvedené v tomto materiáli, nie sú právne záväzné.

SK