BLINGO BL

Світлодіодна панель для прихованої установки

BLINGO R 38W 6060 NW

		[W]	[lm]	lm/W	Tc [K]	[°]		UGR	IP
BLINGO R 38W 6060 NW	**29822**	38	3800	100	4000	120	білий		20
BLINGO R 38W 12030 NW	**29823**	38	3800	100	4000	120	білий		20
BLINGO RU 38W 6060 NW	**29824**	38	3800	100	4000	90	білий	<19	20
BLINGO TU 48W 6060 NW	**29825**	48	6250	130	4000	90	білий	<19	20
BLINGO P 38W 6060 NW	**33180**	38	4600	121	4000	120	білий		20
BLINGO R 38W 6060 CW	**33182**	38	3800	100	6500	120	білий		20
BLINGO T 38W 6060 NW	**33183**	38	5400	142	4000	120	білий		20
BLINGO T24-28W 6060NW	**33184**	24/28	3400/4000	142/143	4000	120	білий		20

Kanlux BLINGO LED - це панелі з підсвічуванням, оснащені лінзами, що розширюють кут випромінювання світла. Світлодіодні модулі розташовані в них на

Ми залишаємо за собою право на внесення технічних змін. Дані, що містяться в цьому матеріалі, не мають юридично обов'язкової сили.

BLINGO BL

Світлодіодна панель для прихованої установки

задній стінці панелей і світять вниз. Модель Kanlux BLINGO IPR також має підвищену герметичність (IP44), що дозволяє використовувати цю світлодіодну панель у місцях, що піддаються більшій вологості. Інші його переваги - висока світловіддача (100 лм / Вт), 5-річна гарантія та рівномірне випромінювання світла. Більше того, у Kanlux ви також знайдете цілий ряд аксесуарів для панелей Kanlux BLINGO.

- 5 років Гарантії на умовах гарантійної заяви, доступної на веб-сайті
- Матеріал корпусу: сталь
- Матеріал плафону: пластмаса
- Матеріал панелі / каркасу: сталь

Ми залишаємо за собою право на внесення технічних змін. Дані, що містяться в цьому матеріалі, не мають юридично обов'язкової сили.

UK

BLINGO BL

Світлодіодна панель для прихованої установки

BLINGO R 38W 6060 NW

BLINGO R 38W 12030 NW

BLINGO RU 38W 6060 NW

BLINGO TU 48W 6060 NW

BLINGO P 38W 6060 NW

BLINGO R 38W 6060 CW

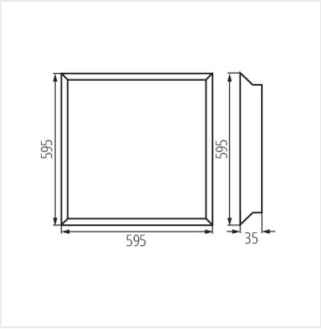

BLINGO P 38W 6060

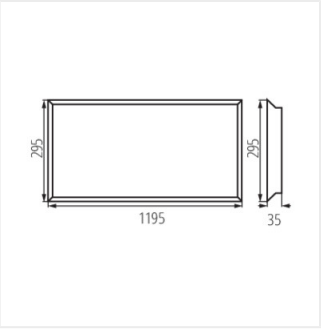

BLINGO R 38W 12030

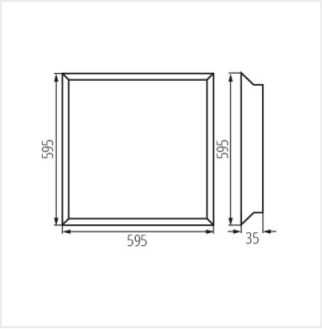

BLINGO R 38W 6060 CW

Ми залишаємо за собою право на внесення технічних змін. Дані, що містяться в цьому матеріалі, не мають юридично обов'язкової сили.

UK

BLINGO BL

Світлодіодна панель для прихованої установки

		BLINGO LED				
		BLINGO P 38W 6060 NW	BLINGO R 38W 12030 NW	BLINGO R 38W 6060 NW	BLINGO RU 38W 6060 NW	BLINGO TU 48W 6060 NW
ACCESSORIES	**index**	**33180**	**29823**	**29822**	**29824**	**29825**
ADTR-H 6060 B	**29845**	✓		✓	✓	
ADTR-H 6060 SR	**29844**	✓		✓	✓	
ADTR-H 6060 W	**29843**	✓		✓	✓	
ADTR-H 12030 B	**33391**		✓			
ADTR-H 12030 SR	**33392**		✓			
ADTR-H 12030 W	**33390**		✓			
ADTR-H 76MM 6060 B (on individual order only)	**33396**					✓
ADTR-H 76MM 6060 SR (on individual order only)	**33397**					✓
ADTR-H 76MM 6060 W (on individual order only)	**33398**					✓
CLIPS BLINGO RT	**29826**	✓	✓	✓	✓	✓
SPN BRAVO S/P 60-62	**28504**	✓	✓	✓	✓	✓

Ми залишаємо за собою право на внесення технічних змін. Дані, що містяться в цьому матеріалі, не мають юридично обов'язкової сили.