KSPD

Обмежувач перепадів напруги

KSPD-T2 275/40 1P

[Hz] 50 | IP 20 | [°C] -5÷40 | [%] 5÷95 | TH 35

		[V]		Тип захисту
KSPD-T2 275/40 1P	36310	230 AC	1	T2 (C)
KSPD-T2 275/120 3P	36311	230 AC	3	T2 (C)
KSPD-T2 275/160 3P+N	36312	230 AC	4	T2 (C)
KSPD-T1T2 275/50 1P	36313	230 AC	1	T1+T2 (B+C)
KSPD-T1T2 275/100 1PN	36314	230 AC	2	T1+T2 (B+C)
KSPD-T1T2 275/150 3P	36315	230 AC	3	T1+T2 (B+C)
KSPD-T1T2 275/200 3PN	36316	230 AC	4	T1+T2 (B+C)
KSPD-TT 275/160 3P+N	36317	230 AC	4	T2 (C)

Date of issue: 22.11.2024, 14:06
Ми залишаємо за собою право на внесення технічних змін. Дані, що містяться в цьому матеріалі, не мають юридично обов'язкової сили.
Фотометрія: результати, отримані при тестуванні конкретного екземпляра.

UK

KSPD

Обмежувач перепадів напруги

KSPD-T2 275/40 1P

KSPD-T2 275/120 3P

KSPD-T2 275/160 3P+N

KSPD-T1T2 275/50 1P

KSPD-T1T2 275/100 1PN

KSPD-T1T2 275/150 3P

KSPD-T1T2 275/200 3PN

KSPD-TT 275/160 3P+N

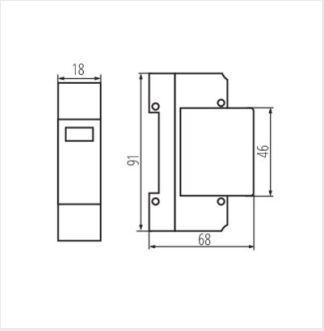

KSPD-T2 275/40 1P

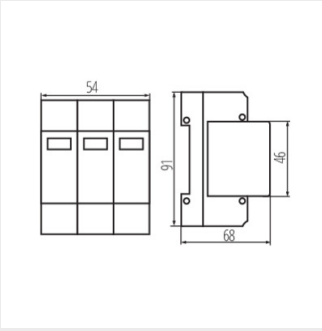

KSPD-T2 275/120 3P

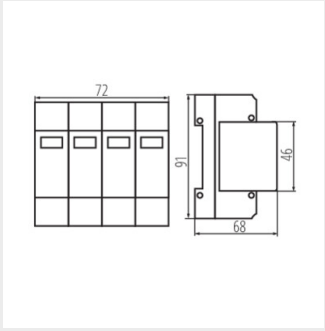

KSPD-T2 275/160 3P+N

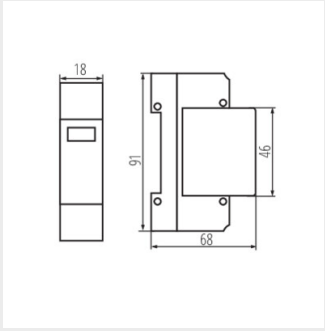

KSPD-T1T2 275/50 1P

Date of issue: 22.11.2024, 14:06

Ми залишаємо за собою право на внесення технічних змін. Дані, що містяться в цьому матеріалі, не мають юридично обов'язкової сили.
Фотометрія: результати, отримані при тестуванні конкретного екземпляра.

UK

KSPD

Обмежувач перепадів напруги

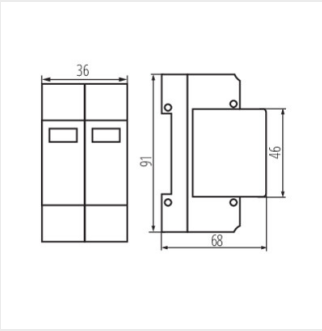

KSPD-T1T2 275/100 1PN

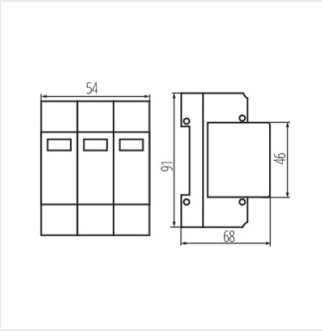

KSPD-T1T2 275/150 3P

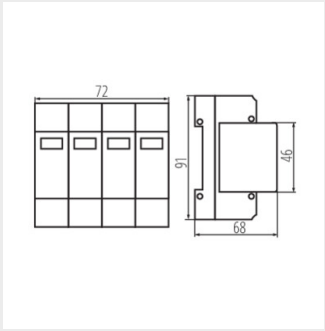

KSPD-T1T2 275/200 3PN

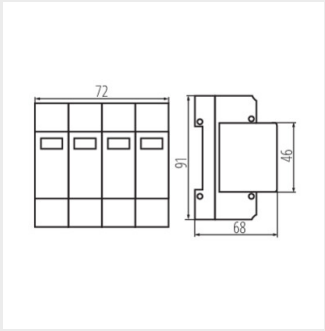

KSPD-TT 275/160 3P+N

Ми залишаємо за собою право на внесення технічних змін. Дані, що містяться в цьому матеріалі, не мають юридично обов'язкової сили.
Фотометрія: результати, отримані при тестуванні конкретного екземпляра.