37284 KMCCB-RT-250A

Автоматичен прекъсвач с лят корпус MCCB

5905339372840

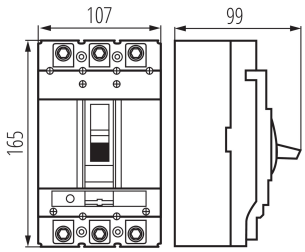

ОБЩИ ДАННИ:

Категория на приложение: A
Място на монтаж: монтажна плоча
Дължина [mm]: 107
Широчина [mm]: 99
Височина [mm]: 165

ТЕХНИЧЕСКИ ДАННИ:

Номинално напрежение [V]: 230/415 AC
Номинален ток [A]: 250
Номинална честота [Hz]: 50
Вид присъединение: клеморед
Тип управление: mechaniczne
Номинално превключващо напрежение Ue [V] : 380/415; 220/230
Степен на защита IP: 20
Номинално напрежение на изолацията Ui [V] : 800
Номинална устойчивост на импулсно напрежение Uimp [V] : 8000
Брой полюси: 3
Znamionowa graniczna zwarciowa zdolność łączeniowa Icu : 36kA (380/415V AC); 50kA (220/230V AC)
Prąd znamionowy wyłączalny zwarciowy roboczy Ics : 27kA (380/415V AC); 36kA (220/230V AC)
Zakres regulacji członu termicznego: regulowane

ЛОГИСТИЧНИ ДАННИ:

Мерна единица: брой
Как е опаковано: 12
Количество бройки в междинна опаковка: 1
Количество бройки в сборна опаковка: 12
Единично нето тегло [g]: 1718
Грамаж [g]: 1773.33
Бруто тегло на един брой [g] : 1788
Дължина на единична опаковка [cm]: 17.5
Ширина на единична опаковка [cm]: 12
Височина на единична опаковка [cm]: 11
Тегло на кашон [kg]: 21.27996

Date of issue: 11.12.2025, 08:54

Запазва се правото за въвеждане на технически промени. Данните, съдържащи се в този материал, не са правно обвързващи.

Фотометрия: резултати, получени по време на изпитване на дадения екземпляр.

Kanlux S.A. ul. Objazdowa 1-3, 41-922 Radzionków, Poland kanlux@kanlux.com

BG

37284 KMCCB-RT-250A

Автоматичен прекъсвач с лят корпус MCCB

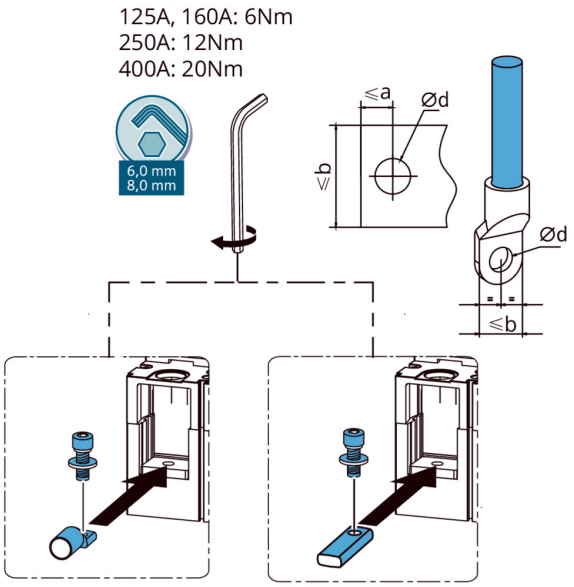

Unit:mm

No.	Frame size	Terminal block Width b	Terminal block Inner hole d	Terminal block Hole margin a
1	125	16	Ø 9	7
2	160	17	Ø 9	7
3	250	22	Ø 9	9
4	400	30	Ø 11	12.4

3P:
125A: 6x M8x16mm
160A, 250A: 6x M8x20mm
400A: 6x M10x30mm

4P:
125A: 8x M8x16mm
160A, 250A: 8x M8x20mm
400A: 8x M10x30mm

Ширина на кашон [cm]: 36.5
Височина на кашон [cm]: 24
Дължина на кашон [cm]: 37
Вместимост на кашон [m³]: 0.032412

Запазва се правото за въвеждане на технически промени. Данните, съдържащи се в този материал, не са правно обвързващи.
Фотометрия: резултати, получени по време на изпитване на дадения екземпляр.
Kanlux S.A. ul. Objazdowa 1-3, 41-922 Radzionków, Poland kanlux@kanlux.com

BG