# 32640 KP-DB-I-MF-324

Kovový rozvaděč

5905339326409

**5 let záruky shodně s podmínkami záručního prohlášení dostupného na internetové stránce**

Kovové rozváděče KP-DB s lištami DIN pro instalaci modulárních přístrojů jsou vyráběny v továrně Kanlux. Jsou určeny pro veřejné a kancelářské budovy. Jejich rozsah umožňuje provádění instalací také v oblastech, jako jsou rozsáhlé domácí instalace.

## VŠEOBECNÉ ÚDAJE:

**Barva**: bílá
**Barva dveří**: bílá
**Místo montáže**: k zabudování do zdi
**Norma**: PN-EN 62208
**Délka [mm]**: 595
**Šířka [mm]**: 140
**Výška [mm]**: 582

## TECHNICKÉ ÚDAJE:

**Jmenovité napětí [V]**: 230/400 AC
**Jmenovitá frekvence [Hz]**: 50
**Třída ochrany před úrazem elektrickým proudem**: I
**Materiál**: ocel
**Počet modulů**: 3x24P
**Stupeň krytí IP**: 30
**Počet řádků**: 3

## LOGISTICKÉ ÚDAJE:

**Měrná jednotka**: kus
**Způsob balení**: 1
**Počet kusů v druhém balení** : 1
**Počet kusů v hromadném balení**: 1
**Čistá jednotková hmotnost [g]**: 8450
**Gramáž [g]**: 9390
**Délka jednotkového balení [cm]**: 63
**Šířka jednotkového balení [cm]**: 61
**Výška jednotkového balení [cm]**: 19
**Hmotnost kartonu [kg]**: 9.39
**Šířka kartonu [cm]**: 61
**Výška kartonu [cm]**: 19
**Délka kartonu [cm]**: 63
**Objem kartonu [m³]**: 0.073017

# 32640 KP-DB-I-MF-324
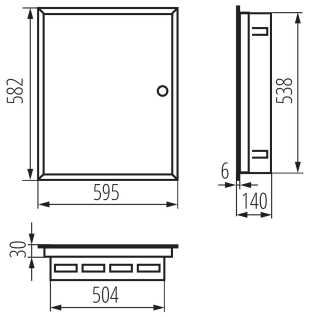
Kovový rozvaděč