23800 APUS LED AC-WW

Luminaire LED pour marches escalier

5905339238009

APUS LED AC

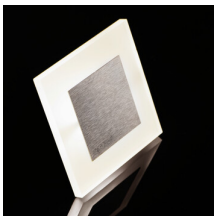

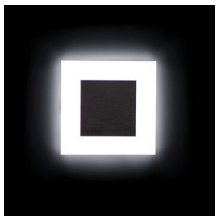

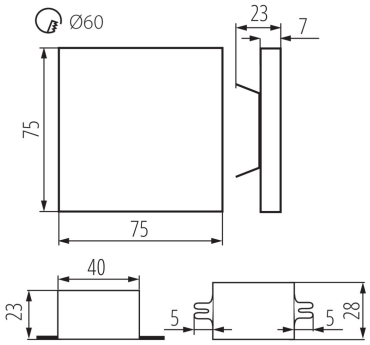

Kanlux APUS offre un design moderne lié à un effet d'éclairage attrayant. C'est une excellente solution pour éclairer les escaliers et les couloirs, ainsi que pour accentuer l'aménagement des pièces. La structure insolite du luminaire assure une répartition uniforme de la lumière. La version AV est dotée d'un bloc d'alimentation qui entre dans le boîtier, tandis que la version PIR possède un capteur de mouvement. Le capteur détecte le mouvement/déclenche l'allumage de la lumière indépendamment de l'intensité de la lumière dans l'entourage.

DONNÉES GÉNÉRALES:

encastré mural: oui
Couleur: acier inoxydable
Mode d'installation: encastré dans le mur
Usage: intérieur
Distance minimale par rapport à l'objet éclairé: 0,1m
Compatibilité avec un variateur: non
Alimentation incluse: oui
Longueur [mm]: 75
Largeur [mm]: 23
Hauteur [mm]: 75
Diamètre boîte de montage [?mm]: 60
Diamètre orrifice de montage [mm]: 60
Source LED: oui

CARACTÉRISTIQUES TECHNIQUES:

Tension nominale [V]: 220-240 AC
Fréquence nominale [Hz]: 50
Puissance maximale [W]: 1.3
Classe électrique: II
Type de diode: LED SMD
Flux lumineux [lm]: 13
Teinte lumière: blanc chaud
Température de couleur proximale [K]: 3000
Constance des couleurs dans les ellipses de MacAdam: ≤6
Indice de rendu des couleurs: 80
Durée de vie [h]: 50000
Nombre de cycles on/off: ≥20000
Efficacité lumineuse [lm/W]: 10
Plage de températures ambiantes[°C]: 5÷25
Matériau du boîtier: acier inoxydable poli, matériau plastique
Type de branchement: extrémités libres des conducteurs
Longueur du fil [cm]: 0.18

Date of issue: 12.04.2023, 10:26

Nous nous réservons le droit d'apporter toute modification technique sans information préalable. Les données de ce contenu ne sont pas juridiquement contraignantes.

Photométrie : Résultats obtenus en testant un échantillon determiné.

FR

23800 APUS LED AC-WW

Luminaire LED pour marches escalier

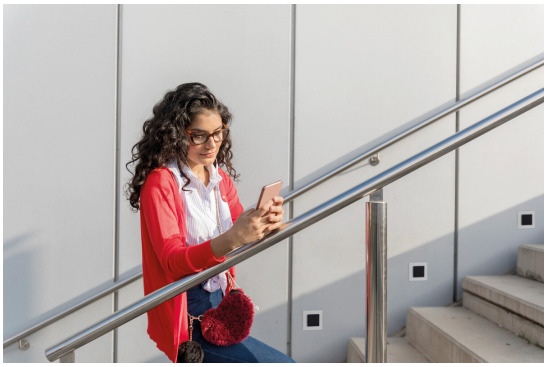

Temps de préchauffage de la lampe [s] : ≤1
Temps d'allumage de la lampe [s] : ≤0,5
Degré IP: 20

DONNÉES LOGISTIQUES:

Unité de mesure: unité
Unité par emballage: 100
Unité par carton: 1
Condtionnement : 100
Poids unitaire net [g]: 120
Poids [g]: 124.9
Longueu carton emballage [cm] : 11
Largeur emballage unitaire [cm]: 2.5
Hauteur emballage unitaire [cm]: 16.5
Poids carton [kg]: 12.49
Largeur carton [cm]: 34.5
Hauteur carton [cm]: 34.5
Longueur carton [cm]: 63
Volume carton [m³] : 0.074986

INFORMATIONS COMPLÉMENTAIRES :

- luminaire conçue pour un montage dans des boîtes de dérivation Ø 60
- luminaire livré avec adaptateur d'alimentation situé dans la boîte de dérivation Ø 60, permettant la tension de 220-240V

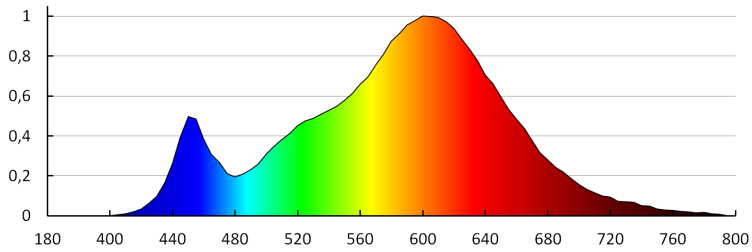

Nous nous réservons le droit d'apporter toute modification technique sans information préalable. Les données de ce contenu ne sont pas juridiquement contraignantes.
Photométrie : Résultats obtenus en testant un échantillon determiné.

FR

23800 APUS LED AC-WW

Luminaire LED pour marches escalier

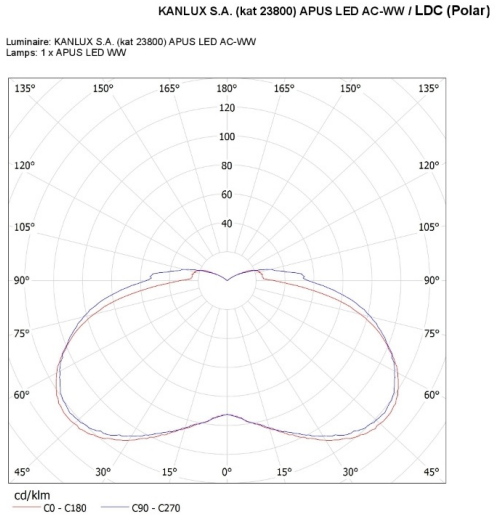

Date of issue: 12.04.2023, 10:26

Nous nous réservons le droit d'apporter toute modification technique sans information préalable. Les données de ce contenu ne sont pas juridiquement contraignantes.

Photométrie : Résultats obtenus en testant un échantillon determiné.

FR