28945 KATRO V2LED 24W-NW-W

Luminaire de type downlight

5905339289452

IP 44/20

EASY installation

Kanlux KATRO V2LED est une nouvelle version des luminaires KATRO N LED, downlights carrés très populaires à usage interne. Ils combinent un design esthétique à la lumière obtenue grâce à la technologie LED. Un degré élevé de protection IP44 empêche la pénétration d'eau et de poussière dans l'intérieur.

DONNÉES GÉNÉRALES:

Couleur: blanc
Mode d'installation: à encastrer dans le plafond
Usage: intérieur
Distance minimale par rapport à l'objet éclairé: 0,5m
Compatibilité avec un variateur: non
Produit non recouvrable par un matériau calorifuge: oui
Longueur [mm]: 300
Largeur [mm]: 300
Hauteur [mm]: 20
Orrifice de montage [mm]: 280x280
source LED: oui

CARACTÉRISTIQUES TECHNIQUES:

Tension nominale [V]: 220-240 AC
Fréquence nominale [Hz]: 50
Puissance maximale [W]: 24
Classe électrique: II
Matériau du diffuseur: matériau plastique
Type de diode: LED SMD
Flux lumineux [lm]: 1680
Flux lumineux utile d'une source lumineuse Φuse [lm]: dans sphère (360°)
Teinte lumière: blanche
Température de couleur proximale [K]: 4000
Constance des couleurs dans les ellipses de MacAdam: ≤6
Indice de rendu des couleurs: 80
Durée de vie [h]: 15000
Nombre de cycles on/off: ≥20000
Angle de vision [°]: 110
Efficacité lumineuse [lm/W]: 70
Plage de températures ambiantes[°C]: 5÷25
Matériau du boîtier: alliage en aluminium
Matériau du réflecteur: 0.75
Type de branchement: extrémités libres des conducteurs
Longueur du fil [cm]: 0.05
Section câble [mm²]: 0.75
Temps de préchauffage de la lampe [s]: ≤1

Date of issue: 16.11.2022, 04:08
Nous nous réservons le droit d'apporter toute modification technique sans information préalable. Les données de ce contenu ne sont pas juridiquement contraignantes.
Photométrie : Résultats obtenus en testant un échantillon determiné.

FR

28945 KATRO V2LED 24W-NW-W

Luminaire de type downlight

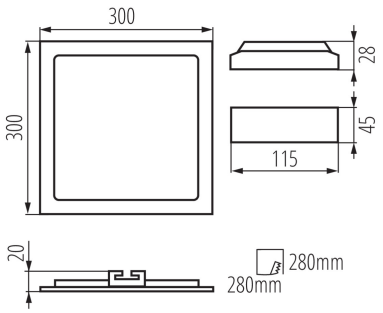

Temps d'allumage de la lampe [s]: ≤0,5
Degré IP: 44/20

DONNÉES LOGISTIQUES:

Unité par emballage: 10
Unité par carton: 1
Condtionnement : 10
Poids unitaire net [g]: 760
Poids [g]: 964
Longueu carton emballage [cm]: 30
Largeur emballage unitaire [cm]: 3
Hauteur emballage unitaire [cm]: 34
Poids carton [kg]: 9.64
Largeur carton [cm]: 33
Hauteur carton [cm]: 37
Longueur carton [cm]: 33.5
Volume carton [m³]: 0.040904

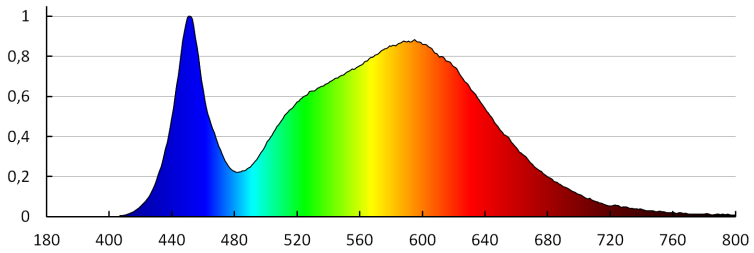

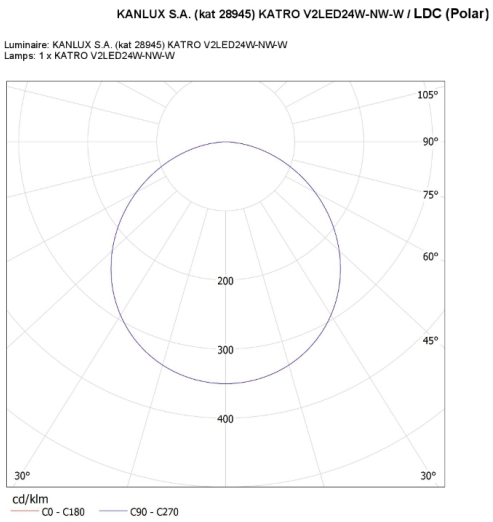

Date of issue: 16.11.2022, 04:08
Nous nous réservons le droit d'apporter toute modification technique sans information préalable. Les données de ce contenu ne sont pas juridiquement contraignantes.
Photométrie : Résultats obtenus en testant un échantillon determiné.

FR