Kanlux

36252 AGZAR C 3xE14 B

Luminaire suspendu

5905339362520

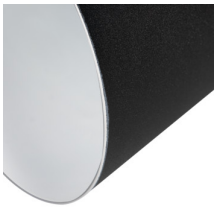

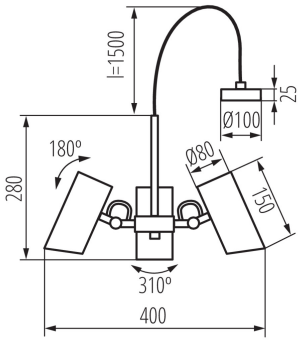

DONNÉES GÉNÉRALES:

Couleur: noir
Mode d'installation: saillie
Usage: intérieur
Distance minimale par rapport à l'objet éclairé: 0,5m
Longueur [mm]: 1780
Largeur [mm]: 400
Hauteur [mm]: 280
Diamètre [mm]: 80

CARACTÉRISTIQUES TECHNIQUES:

Tension nominale [V]: 220-240 AC
Fréquence nominale [Hz]: 50
Puissance maximale [W]: 3 x max 5W
Classe électrique: I
Source de lumière: C37
Source de lumière inclue: non
Culot: E14
Plage de températures ambiantes[°C]: 5÷25
Matériau du boîtier: alliage en aluminium
Type de branchement: Connecteur a vis
Plage section de câble [mm²]: 3 x 1÷2,5
Luminaire orientable horizontalement [°]: 310
Luminaire orientable verticalement [°]: 180
Degré IP: 20

DONNÉES LOGISTIQUES:

Unité par emballage: 8
Unité par carton: 1
Condtionnement : 8

Date of issue: 15.11.2022, 09:07

Nous nous réservons le droit d'apporter toute modification technique sans information préalable. Les données de ce contenu ne sont pas juridiquement contraignantes.

Photométrie : Résultats obtenus en testant un échantillon determiné.

FR

36252 AGZAR C 3xE14 B

Luminaire suspendu

Date of issue: 15.11.2022, 09:07
Nous nous réservons le droit d’apporter toute modification technique sans information préalable. Les données de ce contenu ne sont pas juridiquement contraignantes.
Photométrie : Résultats obtenus en testant un échantillon determiné.

FR