23853 TRIBIS II L B

A set of recessed downlights with a light source (included)

5905339238535

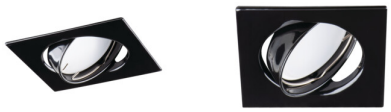

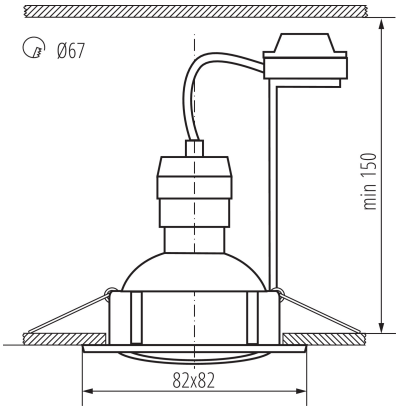

A Kanlux TRIBIS II egy 3 darabból álló lámpatest szett, amely a következőket tartalmazza: 3x dekorációs gyűrű, 3x fényforrás (TOMIv2 GU10) és 3x kerámia foglalat távtartóval. Két formában (szögletes és kerek) és több színváltozatban elérhető. A Kanlux TRIBIS II spotlámpák szöge 50º-ban állítható, így a fény szabadon a kívánt helyre irányítható. A mennyezetbe építhető Kanlux TRIBIS II spotlámpák tökéletesen alkalmasak fő- vagy kiegészítő világításra. Együtt is elhelyezhetők, vagy több helyre szétosztva is felszerelhetők.

ÁLTALÁNOS ADATOK:

Szín: fekete
Védőburokkal ellátott fényforrás használata kötelező : igen
Beszerelés helye: szerelés: mennyezeti süllyeszett
Alkalmazás helye: beltéri
Minimális távolság a megvilágított tárgytól : 0,5m
Cserélhető fényforrás: igen
A terméket nem lehet hőszigetelő anyaggal bevonni : igen
Hossz [mm]: 82
Szélesség [mm]: 82
Magasság [mm]: 27
Szerelési nyílás [mm]: Ø67

MŰSZAKI ADATOK:

Névleges feszültség [V]: 220-240 AC
Névleges frekvencia [Hz]: 50
Maximális teljesítmény [W]: 3 x max 10
Áramütés elleni védelmi osztály: II
Fényforrások: PAR16 LED
A készlet tartalmazza a fényforrásokat: igen
Dióda típusa: LED SMD
Fényforrás hasznos fényárama Φuse [lm] : 400
Fényforrás hasznos fényárama Φuse [lm] : w szerokim stożku (120°)
Fényforrás színe: meleg fehér
A korrelált színhőmérséklet [K]: 3000
Színkonzisztencia MacAdam-féle ellipszisekben: ≤6
Színvisszaadási index: 80
Foglalat (Fényforrások): GU10
Fényforrás névleges élettartama [h] : 25000
Bekapcs/kikapcs ciklusok száma : ≥15000
Környezeti hőmérséklet-tartomány, melynek a termék ki lehet téve [° C]: 5÷25

Létrehozás dátuma: 10.06.2024, 06:20
Fenntartjuk a műszaki változtatások bevezetésének jogát. A jelen anyagban található adatok jogi szempontból nem kötelező érvényűek.
Fotometria: adott termék vizsgálatakor elért eredmények.

HU

23853 TRIBIS II L B

A set of recessed downlights with a light source (included)

Lámpaház anyaga: acél
Csatlakozó típusa: csavaros sorkapocs
Alkalmazott vezetékek keresztmetszet-tartománya [mm²]: 0,75÷2,5
Lámpatest állíthatósága szögben: egy tengelyben
Lámpatest állíthatósága szögben [°]: 50
IP védettségi fokozat: 20
A készlet az alábbi energiaosztályú fényforrásokat tartalmazza: F

LOGISZTIKAI ADATOK:

Mértékegység: 1 darab
Csomagolás típusa: 20
Darabszám közbenső csomagolásban: 1
Darabszám gyűjtőcsomagolásban: 20
Nettó egységsúly [g]: 494
Súly [g]: 609.5
Egy darab bruttó súlya [g]: 590
Egységcsomagolás hossza [cm]: 11
Egységcsomagolás szélessége [cm]: 6.5
Egységcsomagolás magassága [cm]: 24
Doboz súlya [kg]: 12.19
Karton szélessége [cm]: 25
Doboz magassága [cm]: 47.5
Doboz hossza [cm]: 35
Karton térfogata [m³]: 0.041563

Fenntartjuk a műszaki változtatások bevezetésének jogát. A jelen anyagban található adatok jogi szempontból nem kötelező érvényűek.
Fotometria: adott termék vizsgálatakor elért eredmények.