33917 AL-SH-NW-MPR-B-NT

LED lámpatest

5905339339171

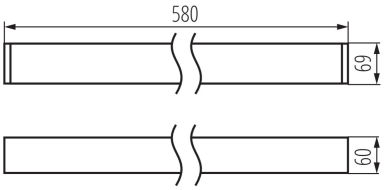

ÁLTALÁNOS ADATOK:

Szín: fekete
Beszerelés helye: szerelés: mennyezeti
Alkalmazás helye: beltéri
Minimális távolság a megvilágított tárgytól : 0,5m
Fényerőszabályozható: nem
Lámpatest világítási iránya: alsórész
Hossz [mm]: 580
Szélesség [mm]: 60
Magasság [mm]: 69
Integrált LED fényforrás: igen

MŰSZAKI ADATOK:

Névleges feszültség [V]: 220-240 AC
Névleges frekvencia [Hz]: 50
Maximális teljesítmény [W]: 19
Áramütés elleni védelmi osztály: I
Búra anyaga: műanyag
Dióda típusa: LED SMD
Fényáram [lm]: 2350
Fényforrás színe: fehér
A korrelált színhőmérséklet [K]: 4000
Színkonzisztencia MacAdam-féle ellipszisekben: ≤3
Színvisszaadási index: 80
Élettartam [h]: 50000
Fényáram-stabilitás a névleges élettartam végén : L90B10
Bekapcs/kikapcs ciklusok száma: ≥30000
Sugárzási szög [°]: X75/Y90
Lámpa fényereje [lm/W]: 124
Környezeti hőmérséklet-tartomány, melynek a termék ki lehet téve [° C]: 5÷25
Búra típusa: mikroprizmás
Lámpaház anyaga: alumínium ötvözet
Csatlakozó típusa: önzáró sorkapocs
Alkalmazott vezetékek keresztmetszet-tartománya [mm²]: 1,5÷2,5
Fényforrás felfűtési ideje [s] : ≤1
Fényforrás gyújtási ideje [s] : ≤0,5
IP védettségi fokozat: 20

LOGISZTIKAI ADATOK:

Mértékegység: 1 darab
Csomagolás típusa: 1

Létrehozás dátuma: 01.03.2023, 17:12

Fenntartjuk a műszaki változtatások bevezetésének jogát. A jelen anyagban található adatok jogi szempontból nem kötelező érvényűek.

Fotometria: adott termék vizsgálatakor elért eredmények.

HU

33917 AL-SH-NW-MPR-B-NT

LED lámpatest

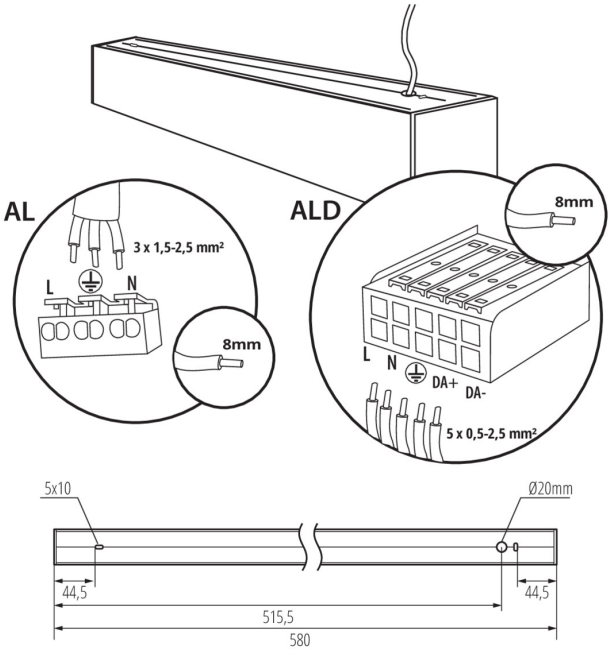

Darabszám közbenső csomagolásban: 1
Darabszám gyűjtőcsomagolásban: 1
Nettó egységsúly [g]: 1160
Súly [g]: 1352
Egységcsomagolás hossza [cm]: 75
Egységcsomagolás szélessége [cm]: 11
Egységcsomagolás magassága [cm]: 7
Doboz súlya [kg]: 1.352
Karton szélessége [cm]: 11
Doboz magassága [cm]: 7
Doboz hossza [cm]: 75
Karton térfogata [m³]: 0.005775

EGYÉB INFORMÁCIÓK::

- 5 év garancia a weblapon elérhető garancianyilatkozatnak megfelelően

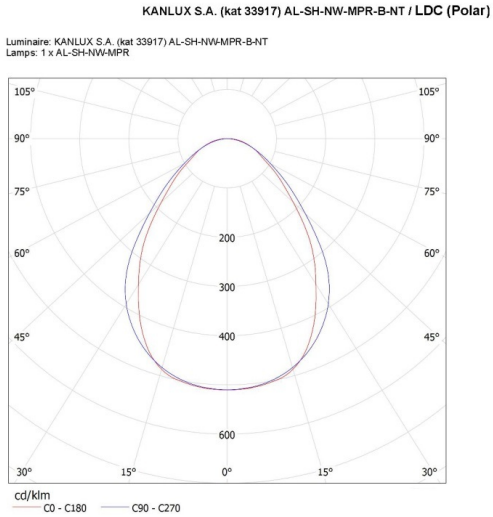

Létrehozás dátuma: 01.03.2023, 17:12
Fenntartjuk a műszaki változtatások bevezetésének jogát. A jelen anyagban található adatok jogi szempontból nem kötelező érvényűek.
Fotometria: adott termék vizsgálatakor elért eredmények.

HU

33917 AL-SH-NW-MPR-B-NT

LED lámpatest

TARTOZÉKOK

32540	ALIN CORD 1F-W	Power supply terminal for ALIN luminaires and tracks, 1-phase, white, 150 cm
32541	ALIN CORD 1F-B	Power supply terminal for ALIN luminaires and tracks, 1-phase, black, 150 cm
32542	ALIN CORD 1F-SR	Power supply terminal for ALIN luminaires and tracks, 1-phase, silver 150 cm
07871	ROPE-NT 150 SINGLE	ROPE-NT 150 SINGLE acélhuzal (szimpla) a lámpatest felfüggesztéséhez, 2 db a készletben
29557	ALIN NT GRIP	Wall bracket for the ALIN luminaire, 2 pcs included
27109	KLOSZ MPR AL 11W/17W	MPR búra az ALIN lámpatesthez, KLOSZ MPR AL 11W/17W , (27109)

Fenntartjuk a műszaki változtatások bevezetésének jogát. A jelen anyagban található adatok jogi szempontból nem kötelező érvényűek.
Fotometria: adott termék vizsgálatakor elért eredmények.

HU