23806 TERRA LED AC-WW

Segnapassi

5905339238061

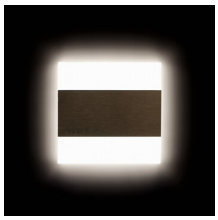

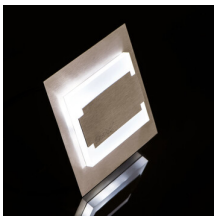

Kanlux TERRA è una famiglia di segnapassi dal design moderno unito ad un attraente effetto luminoso. Il design unico dell'apparecchio garantisce un'emissione luminosa uniforme. La versione AC è dotata di un alimentatore 230V racchiuso in una scatola, invece la versione PIR ha un sensore di movimento. Il sensore rileva un movimento / accende la luce indipendentemente dall'intensità della luce dell'ambiente circostante.

DATI GENERALI:

Da incasso: si
Colore: acciaio inox
Luogo di montaggio: per montaggio a incasso nella parete
Luogo d'uso: all'interno
Distanza minima dall' oggetto illuminata: 0,1m
Compatibile con dimmer: non
Alimentatore in dotazione: si
Lunghezza [mm]: 75
Larghezza [mm]: 23
Altezza [mm]: 75
Diametro della scatola di montaggio richiesta [Ømm] : 60
Dimensioni del foro di montaggio [mm] : 60
LED integrati: si

DATI TECNICI:

Tensione nominale [V]: 220-240 AC
Frequenza nominale [Hz]: 50
Potenza massima [W]: 1.3
Grado di protezione contro le scosse elettriche : II
Tipo di spia: LED SMD
Flusso luminoso [lm]: 13
Tonalità della luce: Bianco caldo
Temperatura di colore [K] : 3000
Coerenza dei colori in ellissi di MacAdam : ≤6
Indice di resa cromatica : 80
Durata [h]: 50000
Numero di cicli accensione/spegnimento: ≥20000
Efficienza [lm/W]: 10
Temperatura esercizio [°C]: 5÷25
Materiale del corpo: acciaio inox lucidato, plastica
Tipo di allacciamento: estremità libere dei conduttori
Lunghezza del cavo [mt] : 0.18
Tempo di riscaldamento della lampada [s] : ≤1
Tempo di accensione della lampada [s] : ≤0,5

Ci riserviamo la possibilità di introdurre delle modifiche tecniche. I dati contenuti in questo materiale non sono legalmente vincolanti.
Fotometria: risultati conseguiti durante l'esame di una singola unità del prodotto.

23806 TERRA LED AC-WW

Segnapassi

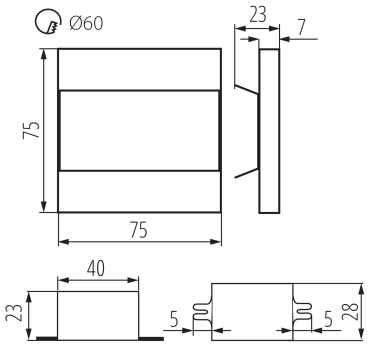

Grado IP: 20

DATI LOGISTICI:

Unità di misura: pezzo
Tipo di confezionamento: 100
Numero di pezzi nell' imballaggio secondario: 1
Numero di pezzi in un imballaggio : 100
Peso unitario netto [g] : 120
Grammatura [g]: 124.9
Lunghezza dell'unità di imballaggio [cm] : 11
Larghezza dell'unità di imballaggio [cm] : 2.5
Altezza dell'unità di imballaggio [cm] : 16.5
Peso della scatola di cartone [Kg] : 12.49
Larghezza della scatola di cartone [cm] : 23.5
Altezza della scatola di cartone [cm] : 34.5
Lunghezza della scatola di cartone [cm] : 63
Volume della scatola di cartone [m³] : 0.051077

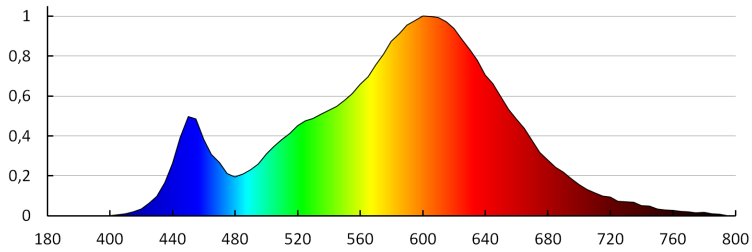

Ci riserviamo la possibilità di introdurre delle modifiche tecniche. I dati contenuti in questo materiale non sono legalmente vincolanti.
Fotometria: risultati conseguiti durante l'esame di una singola unità del prodotto.

IT