25927 LOGI 02-1399-003 kr

Adattatore RJ45

5905339259271

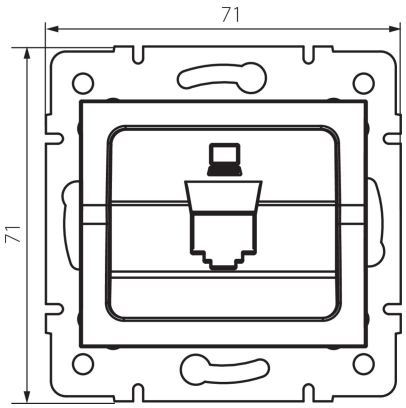

DATI GENERALI:

Colore: ecru
Larghezza [mm]: 71
Altezza [mm]: 71
Diametro scatola di derivazione: 60

DATI TECNICI:

Plastica: ABS

DATI LOGISTICI:

Tipo di confezionamento: 10
Numero di pezzi nell' imballaggio secondario: 10
Numero di pezzi in un imballaggio : 120
Peso unitario netto [g]: 48
Grammatura [g]: 61.17
Lunghezza dell'unità di imballaggio [cm]: 10
Larghezza dell'unità di imballaggio [cm]: 3.5
Altezza dell'unità di imballaggio [cm]: 14
Peso della scatola di cartone [Kg]: 7.3404
Larghezza della scatola di cartone [cm]: 22
Altezza della scatola di cartone [cm]: 33
Lunghezza della scatola di cartone [cm]: 44
Volume della scatola di cartone [m³]: 0.031944

Ci riserviamo la possibilità di introdurre delle modifiche tecniche. I dati contenuti in questo materiale non sono legalmente vincolanti.
Fotometria: risultati conseguiti durante l’esame di una singola unità del prodotto.

IT