28936 ROUNDA V2LED24W-NW-W

Downlight

5905339289360

IP 44/20

EASY installation

Kanlux ROUNDA V2LED è la nuova versione dei famosi faretti rotondi di tipo downlight studiati per gli interni. Questi downlight uniscono il design estetico con la luce ottenuta grazie all’impiego della tecnologia LED. L’elevato grado di protezione IP44 impedisce all’acqua e alla polvere di penetrare all’interno.

DATI GENERALI:

Colore: bianco
Luogo di montaggio: per montaggio a incasso nel soffitto
Luogo d’uso: all'interno
Distanza minima dall' oggetto illuminata: 0,5m
Compatibile con dimmer: non
Il prodotto non può essere ricoperto con materiale termoisolante: si
Altezza [mm]: 20
Diametro [mm]: 296
Foro di montaggio [mm]: Ø280
LED integrati: si

DATI TECNICI:

Tensione nominale [V]: 220-240 AC
Frequenza nominale [Hz]: 50
Potenza massima [W]: 24
Grado di protezione contro le scosse elettriche: II
Diffusore: plastica
Tipo di spia: LED SMD
Flusso luminoso [lm]: 1680
Flusso luminoso della lampadina da accesa Φuse [lm]: in sfera (360°)
Tonalità della luce: bianco
Temperatura di colore [K]: 4000
Coerenza dei colori in ellissi di MacAdam: ≤6
Indice di resa cromatica: 80
Durata [h]: 15000
Numero di cicli accensione/spegnimento: ≥20000
Angolo di illuminazione [°]: 110
Efficienza [lm/W]: 70
Temperatura esercizio [°C]: 5÷25
Materiale del corpo: alluminio
Tipo di allacciamento: estremità libere dei conduttori
Lunghezza del cavo [mt]: 0.05
Sezione tubo [mm²]: 0.75
Tempo di riscaldamento della lampada [s]: ≤1
Tempo di accensione della lampada [s]: ≤0,5
Grado IP: 44/20

Ci riserviamo la possibilità di introdurre delle modifiche tecniche. I dati contenuti in questo materiale non sono legalmente vincolanti.
Fotometria: risultati conseguiti durante l’esame di una singola unità del prodotto.

IT

28936 ROUNDA V2LED24W-NW-W

Downlight

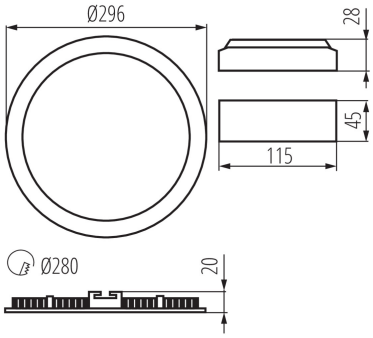

DATI LOGISTICI:
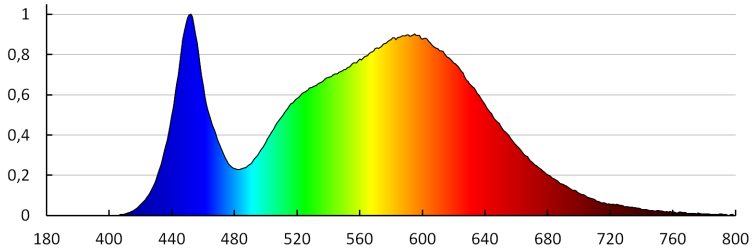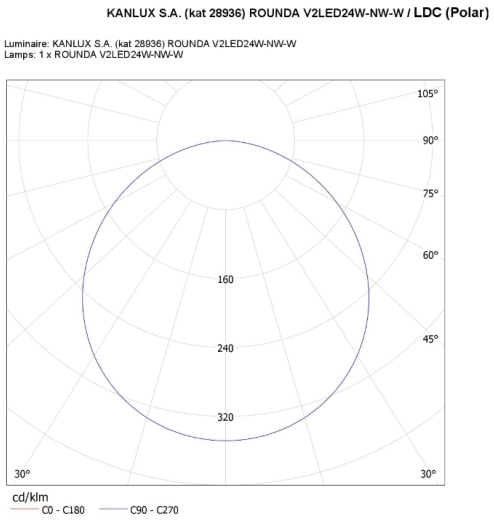
Tipo di confezionamento: 10
Numero di pezzi nell' imballaggio secondario: 1
Numero di pezzi in un imballaggio : 10
Peso unitario netto [g]: 610
Grammatura [g]: 814
Lunghezza dell'unità di imballaggio [cm]: 30.5
Larghezza dell'unità di imballaggio [cm]: 3
Altezza dell'unità di imballaggio [cm]: 34
Peso della scatola di cartone [Kg]: 8.14
Larghezza della scatola di cartone [cm]: 33
Altezza della scatola di cartone [cm]: 37
Lunghezza della scatola di cartone [cm]: 33.5
Volume della scatola di cartone [m³]: 0.040904