28940 KATRO V2LED 12W-NW-W

Downlight

5905339289407

IP 44/20

EASY installation

Kanlux KATRO V2LED è una nuova versione del faretto KATRO N LED, famosi downlight a forma quadrata studiata per gli interni. L'elevato grado di protezione IP44 impedisce all'acqua e alla polvere di penetrare all'interno.

DATI GENERALI:

Colore: bianco
Luogo di montaggio: per montaggio a incasso nel soffitto
Luogo d'uso: all'interno
Distanza minima dall' oggetto illuminata: 0,5m
Compatibile con dimmer: non
Il prodotto non può essere ricoperto con materiale termoisolante: si
Lunghezza [mm]: 170
Larghezza [mm]: 170
Altezza [mm]: 20
Foro di montaggio [mm]: 158x158
LED integrati: si

DATI TECNICI:

Tensione nominale [V]: 220-240 AC
Frequenza nominale [Hz]: 50
Potenza massima [W]: 12
Grado di protezione contro le scosse elettriche: II
Diffusore: plastica
Tipo di spia: LED SMD
Flusso luminoso [lm]: 780
Flusso luminoso della lampadina da accesa Φuse [lm]: in sfera (360°)
Tonalità della luce: bianco
Temperatura di colore [K]: 4000
Coerenza dei colori in ellissi di MacAdam: ≤6
Indice di resa cromatica: 80
Durata [h]: 15000
Numero di cicli accensione/spegnimento: ≥20000
Angolo di illuminazione [°]: 110
Efficienza [lm/W]: 65
Temperatura esercizio [°C]: 5÷25
Materiale del corpo: alluminio
Materiale del riflettore: 0.75
Tipo di allacciamento: estremità libere dei conduttori
Lunghezza del cavo [mt]: 0.05
Sezione tubo [mm²]: 0.75
Tempo di riscaldamento della lampada [s]: ≤1
Tempo di accensione della lampada [s]: ≤0,5

Ci riserviamo la possibilità di introdurre delle modifiche tecniche. I dati contenuti in questo materiale non sono legalmente vincolanti.
Fotometria: risultati conseguiti durante l'esame di una singola unità del prodotto.

IT

28940 KATRO V2LED 12W-NW-W

Downlight

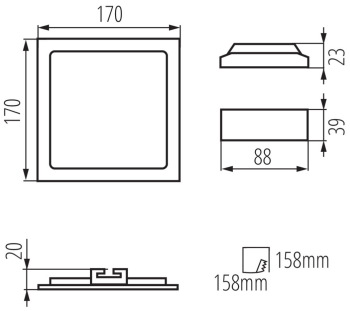

Grado IP: 44/20

DATI LOGISTICI:
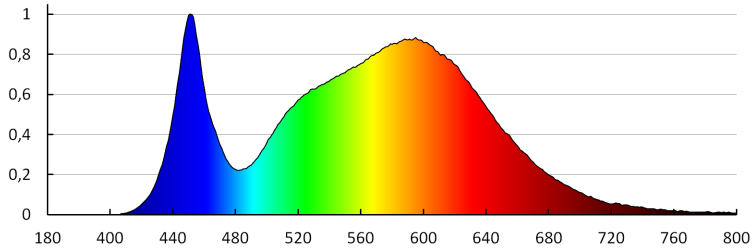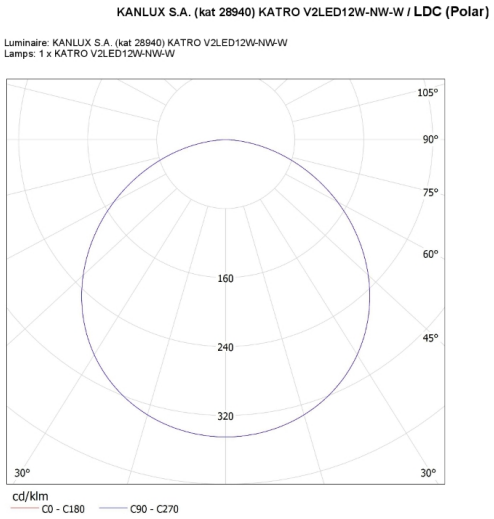
Tipo di confezionamento: 30
Numero di pezzi nell' imballaggio secondario: 1
Numero di pezzi in un imballaggio : 30
Peso unitario netto [g]: 270
Grammatura [g]: 318.67
Lunghezza dell'unità di imballaggio [cm]: 18.5
Larghezza dell'unità di imballaggio [cm]: 3
Altezza dell'unità di imballaggio [cm]: 22
Peso della scatola di cartone [Kg]: 9.5601
Larghezza della scatola di cartone [cm]: 34
Altezza della scatola di cartone [cm]: 25
Lunghezza della scatola di cartone [cm]: 58
Volume della scatola di cartone [m³]: 0.0493