32543 ALIN CORD DALI 1F-W

Accessorio per lampada lineare

5905339325433

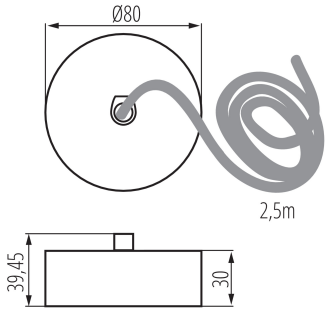

DATI GENERALI:

Colore: bianco
Luogo di montaggio: per montaggio sul soffitto
Compatibile con dimmer: DALI
Altezza [mm]: 39.45
Diametro [mm]: 80
Lunghezza del cavo [mt] : 2.5

DATI TECNICI:

Tipo di allacciamento: Morsettiera autobloccante
Sezione tubo [mm²]: 5 x 0,75

DATI LOGISTICI:

Unità di misura: pezzo
Tipo di confezionamento: 1
Numero di pezzi nell' imballaggio secondario: 1
Numero di pezzi in un imballaggio : 1
Peso unitario netto [g] : 300
Grammatura [g]: 306
Lunghezza dell'unità di imballaggio [cm] : 12
Larghezza dell'unità di imballaggio [cm] : 12
Altezza dell'unità di imballaggio [cm] : 5
Peso della scatola di cartone [Kg] : 0.306
Larghezza della scatola di cartone [cm] : 12
Altezza della scatola di cartone [cm] : 5
Lunghezza della scatola di cartone [cm] : 12
Volume della scatola di cartone [m³] : 0.00072

Ci riserviamo la possibilità di introdurre delle modifiche tecniche. I dati contenuti in questo materiale non sono legalmente vincolanti.
Fotometria: risultati conseguiti durante l'esame di una singola unità del prodotto.

IT

32543 ALIN CORD DALI 1F-W

Accessorio per lampada lineare

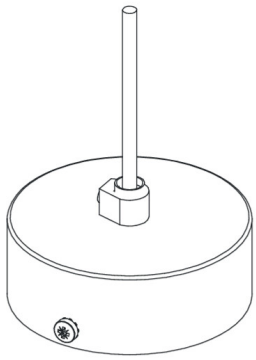

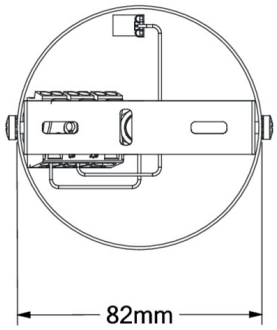

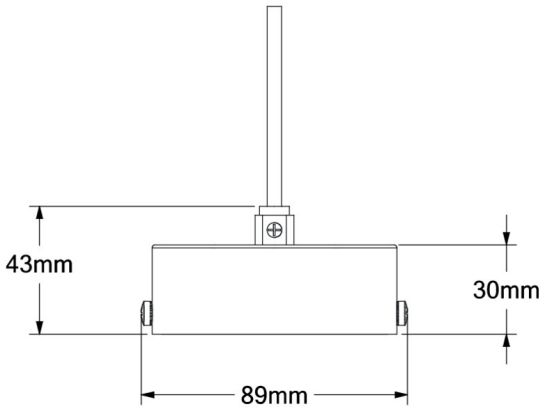

Ci riserviamo la possibilità di introdurre delle modifiche tecniche. I dati contenuti in questo materiale non sono legalmente vincolanti.
Fotometria: risultati conseguiti durante l’esame di una singola unità del prodotto.

IT