35682 KP-DB-I-MF-412

Quadro di distribuzione in metallo

5905339356826

I quadri KP-DB con guide DIN per l'installazione di apparecchiature modulari sono prodotti nello stabilimento della Kanlux. Sono destinati a edifici pubblici ed uffici ma loro campo di applicazione si estende anche ad usi domestici

DATI GENERALI:

Colore: bianco
Colore della porta: bianco
Luogo di montaggio: per montaggio a incasso nella parete
Norma: PN-EN 62208
Lunghezza [mm]: 375
Larghezza [mm]: 115
Altezza [mm]: 715

DATI TECNICI:

Tensione nominale [V]: 230/400 AC
Frequenza nominale [Hz]: 50
Grado di protezione contro le scosse elettriche : I
Materiale: metallo
Moduli: 4x12P
Grado IP: 30
numero di file : 4

DATI LOGISTICI:

Unità di misura: pezzo
Tipo di confezionamento: 1
Numero di pezzi nell' imballaggio secondario : 1
Numero di pezzi in un imballaggio : 1
Peso unitario netto [g] : 6375
Grammatura [g]: 6530
Lunghezza dell'unità di imballaggio [cm] : 37.5
Larghezza dell'unità di imballaggio [cm] : 12
Altezza dell'unità di imballaggio [cm] : 70
Peso della scatola di cartone [Kg] : 6.53
Larghezza della scatola di cartone [cm] : 12
Altezza della scatola di cartone [cm] : 70
Lunghezza della scatola di cartone [cm] : 37.5
Volume della scatola di cartone [m³] : 0.0315

Ci riserviamo la possibilità di introdurre delle modifiche tecniche. I dati contenuti in questo materiale non sono legalmente vincolanti.
Fotometria: risultati conseguiti durante l'esame di una singola unità del prodotto.

IT

35682 KP-DB-I-MF-412
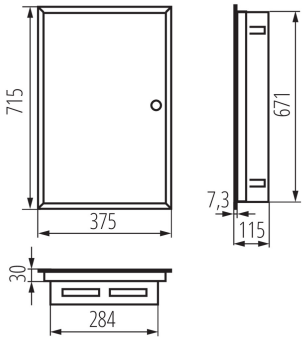
Quadro di distribuzione in metallo