36280 RAIBO E27 B

Lampada da scrivania

5905339362803

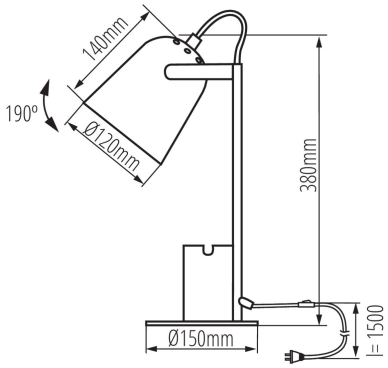

Kanlux RAIBO è una lampada da scrivania dal design retro'. È disponibile in 4 colori pastello e nel piu' comune bianco e nero. La base ha un contenitore integrato che permette l'alloggiamento del telefonino oppure per poter riporre gli occhiali o le penne. Dotata di un grande paralume,ha un attacco E27, e garantisce una luce diffusa. L'influenza retrò è sottolineata dalle forme cosi come spiccano la cura dei dettagli e la solida qualita' della struttura (metallo). Nella base abbiamo aggiunto un cuscinetto in schiuma per evitare che la lampada graffi la scrivania.

DATI GENERALI:

Colore: nero
Luogo di montaggio: a terra
Luogo d’uso: all'interno
Distanza minima dall' oggetto illuminata: 0,1m
Interruttore: si

DATI TECNICI:

Tensione nominale [V]: 220-240 AC
Frequenza nominale [Hz]: 50
Potenza massima [W]: max 5
Grado di protezione contro le scosse elettriche: II
Lampada inclusa: non
Attacco: E27
Materiale del corpo: metallo
Tipo di allacciamento: cavo con una spina (terminale)
Lunghezza del cavo [mt]: 1.5
Plafoniera mobile in verticale [°]: 190
Grado IP: 20

DATI LOGISTICI:

Tipo di confezionamento: 12
Numero di pezzi nell' imballaggio secondario: 1
Numero di pezzi in un imballaggio : 12

Ci riserviamo la possibilità di introdurre delle modifiche tecniche. I dati contenuti in questo materiale non sono legalmente vincolanti.
Fotometria: risultati conseguiti durante l’esame di una singola unità del prodotto.

IT

36280 RAIBO E27 B

Lampada da scrivania