23616 KDB-F06T

Rozdzielnica serii KDB

5905339236166

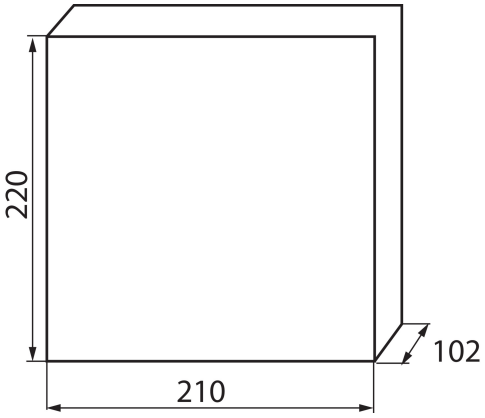

Rozdzielnice z serii KDB, spełniają wymóg odporności na żar o temperaturze 650°C, mogą być stosowane wyłącznie na powierzchniach niepalnych (np. pełne, lite ściany, wykonane z materiałów niepalnych). Nie mogą być stosowane na powierzchniach palnych (np. płytach gipsowo-kartonowych, drewnianych itp.), na tzw. pustych ścianach lub na pionach technicznych.

DANE OGÓLNE:

Kolor: biały / niebieski
Kolor drzwi: niebieski
Miejsce montażu: do wbudowania w ścianę
Norma: PN-EN 62208
Długość [mm]: 210
Szerokość [mm]: 102
Wysokość [mm]: 220

DANE TECHNICZNE:

Napięcie znamionowe [V]: 230/400 AC
Prąd znamionowy [A]: 63
Częstotliwość znamionowa [Hz] : 50
Klasa ochronności przed porażeniem elektrycznym : II
Materiał: tworzywo sztuczne
Liczba modułów: 6P
odporność temperaturowa [°c]: 650
Stopień IK: 07
Stopień IP: 30
Liczba rzędów: 1
Ilość zacisków N/PE: 4+3

DANE LOGISTYCZNE:

Jednostka miary: sztuka
Jak pakowane: 20
Ilość sztuk w opakowaniu pośrednim: 1
Ilość sztuk w opakowaniu zbiorczym : 20
Masa jednostkowa netto [g] : 550
Gramatura [g] : 774
Waga sztuki brutto [g] : 652
Długość opakowania jednostkowego [cm]: 21.5
Szerokość opakowania jednostkowego [cm]: 11
Wysokość opakowania jednostkowego [cm]: 22.5

Zastrzega się możliwość wprowadzenia zmian technicznych. Dane zawarte w tym katalogu nie są prawnie wiążące.
Fotometria: wyniki uzyskane podczas badania konkretnego egzemplarza.

PL

23616 KDB-F06T

Rozdzielnica serii KDB

Waga kartonu [kg] : 15.48
Szerokość kartonu [cm] : 45
Wysokość kartonu [cm] : 48
Długość kartonu [cm] : 57.5
Objętość kartonu [m³] : 0.1242