25226 LOGI 02-1390-043 sr

Gniazdo komputerowe pojedyncze (RJ45Cat 5e Jack)

5905339252265

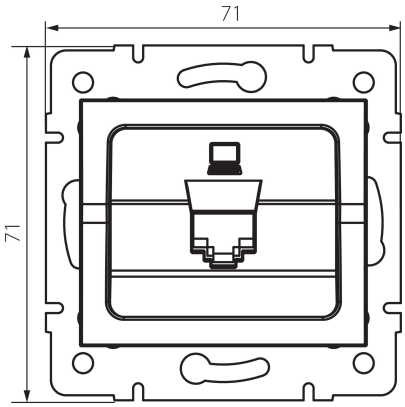

DANE OGÓLNE:

Kolor: srebrny
Miejsce montażu: do wbudowania w ścianę
Szerokość [mm]: 71
Wysokość [mm]: 71
Średnica puszki montażowej: 60
Ilość gniazd: 1

DANE TECHNICZNE:

Rodzaj gniazd: komputerowe pojedyncze rj45 cat 5e
Tworzywo: ABS

DANE LOGISTYCZNE:

Jednostka miary: sztuka
Jak pakowane: 10
Ilość sztuk w opakowaniu pośrednim: 10
Ilość sztuk w opakowaniu zbiorczym: 120
Masa jednostkowa netto [g]: 52
Gramatura [g]: 64.58
Długość opakowania jednostkowego [cm]: 9
Szerokość opakowania jednostkowego [cm]: 4
Wysokość opakowania jednostkowego [cm]: 13
Waga kartonu [kg]: 7.7496
Szerokość kartonu [cm]: 25.5
Wysokość kartonu [cm]: 32
Długość kartonu [cm]: 44
Objętość kartonu [m³]: 0.035904

INFORMACJE DODATKOWE:

- Atest PZH: Numer B.BK.60112.0276.2022, ważny do 2027-11-08