26553 PROFILO F 2m

Profil aluminiowy

5905339265531

Uniwersalny profil dekoracyjno-oświetleniowy

DANE OGÓLNE:

Kolor: anodowany
Długość [mm]: 2000
Szerokość [mm]: 12
Wysokość [mm]: 12

DANE TECHNICZNE:

Materiał: stop aluminium
Ilość sztuk w opakowaniu jednostkowym (komplet): 10

DANE LOGISTYCZNE:

Jednostka miary: komplet
Jak pakowane: 10
Ilość sztuk w opakowaniu pośrednim: 1
Ilość sztuk w opakowaniu zbiorczym: 10
Masa jednostkowa netto [g]: 1740
Gramatura [g]: 2111
Długość opakowania jednostkowego [cm]: 205
Szerokość opakowania jednostkowego [cm]: 6.5
Wysokość opakowania jednostkowego [cm]: 6.5
Waga kartonu [kg]: 21.11
Szerokość kartonu [cm]: 34
Wysokość kartonu [cm]: 14
Długość kartonu [cm]: 207
Objętość kartonu [m³]: 0.098532

Zastrzega się możliwość wprowadzenia zmian technicznych. Dane zawarte w tym katalogu nie są prawnie wiążące.
Fotometria: wyniki uzyskane podczas badania konkretnego egzemplarza.
Kanlux S.A. ul. Objazdowa 1-3, 41-922 Radzionków, Poland kanlux@kanlux.com

PL

26553 PROFILO F 2m

Profil aluminiowy

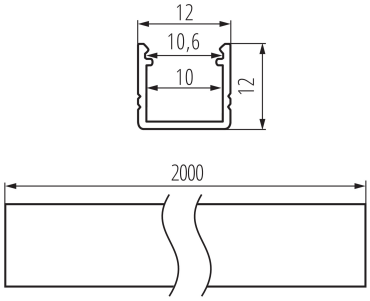

AKCESORIA

26568	SHADE B/F-FR	Klosz szroniony do profilu aluminiowego, komplet 10 szt., SHADE B/F-FR(26568)
26570	SHADE B/F-FR 2M	Klosz szroniony do profilu aluminiowego, komplet 10 szt., SHADE B/F-FR 2M(26570)
26569	SHADE B/F-W	Klosz biały do profilu aluminiowego, komplet 10 szt., SHADE B/F-W(26569)
26571	SHADE B/F-W 2M	Klosz biały do profilu aluminiowego, komplet 10 szt., SHADE B/F-W 2M(26571)
26596	HANDLE B/F	Uchwyt mocujący profil aluminiowy, HANDLE B/F (26596)
26590	STOPPER F	Zaślepki do profilu aluminiowego, STOPPER F (26590)

26553 PROFILO F 2m

Profil aluminiowy