26554 PROFILO I

Profil aluminiowy

5905339265548

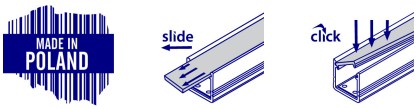

PROFILO I

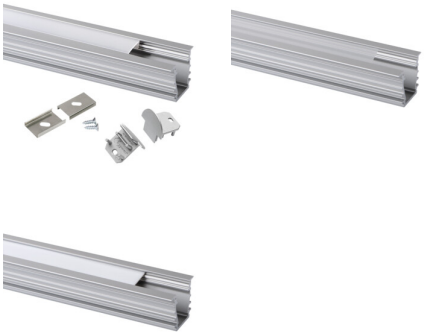

Wpustowy profil dekoracyjno-oświetleniowy

DANE OGÓLNE:

Kolor: anodowany
Długość [mm]: 1000
Szerokość [mm]: 23.4
Wysokość [mm]: 19

DANE TECHNICZNE:

Materiał: stop aluminium

DANE LOGISTYCZNE:

Jednostka miary: komplet
Jak pakowane: 10
Ilość sztuk w opakowaniu pośrednim: 1
Ilość sztuk w opakowaniu zbiorczym: 10
Masa jednostkowa netto [g]: 2130
Gramatura [g]: 2320
Długość opakowania jednostkowego [cm]: 106
Szerokość opakowania jednostkowego [cm]: 6.5
Wysokość opakowania jednostkowego [cm]: 6.5
Waga kartonu [kg]: 23.2
Szerokość kartonu [cm]: 34
Wysokość kartonu [cm]: 14
Długość kartonu [cm]: 107.5
Objętość kartonu [m³]: 0.05117

AKCESORIA

26572	SHADE C/D/E/I-FR	Klosz szroniony do profilu aluminiowego, komplet 10 szt., SHADE C/D/E/I-FR(26572)
26573	SHADE C/D/E/I-FR 2M	Klosz szroniony do profilu aluminiowego, komplet 10 szt., SHADE C/D/E/I-FR 2M(26573)
26574	SHADE C/D/E/I-W	Klosz biały do profilu aluminiowego, komplet 10 szt., SHADE C/D/E/I-W(26574)

Zastrzega się możliwość wprowadzenia zmian technicznych. Dane zawarte w tym katalogu nie są prawnie wiążące.
Fotometria: wyniki uzyskane podczas badania konkretnego egzemplarza.

PL

26554 PROFILO I

Profil aluminiowy

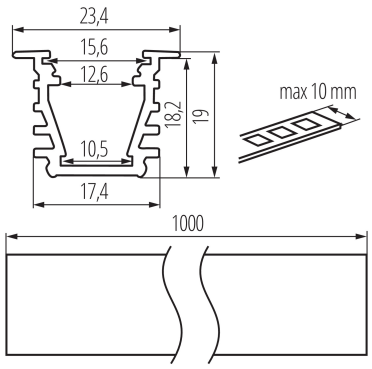

26575	SHADE C/D/E/I-W 2M	Klosz biały do profilu aluminiowego, komplet 10 szt., SHADE C/D/E/I-W 2M(26575)
26576	SHADE CK C/D/E/I-FR	Klosz transparentny do profilu aluminiowego, komplet 10 szt., SHADE CK C/D/E/I-FR(26576)
26577	SHADE CK C/D/E/I-FR2M	Klosz transparentny do profilu aluminiowego, komplet 10 szt., SHADE CK C/D/E/I-FR2M(26577)
26578	SHADE CK C/D/E/I-W	Klosz biały do profilu aluminiowego, komplet 10 szt., SHADE CK C/D/E/I-W(26578)
26579	SHADE CK C/D/E/I-W 2M	Klosz biały do profilu aluminiowego, komplet 10 szt., SHADE CK C/D/E/I-W 2M(26579)
26597	HANDLE C/D/E/I	Uchwyt mocujący profil aluminiowy, HANDLE C/D/E/I (26597)

Zastrzega się możliwość wprowadzenia zmian technicznych. Dane zawarte w tym katalogu nie są prawnie wiążące.
Fotometria: wyniki uzyskane podczas badania konkretnego egzemplarza.

PL

26554 PROFILO I

Profil aluminiowy

26563	CONNECT C/D/E/I	Łącznik do profilu aluminiowego, CONNECT C/D/E/I(26563)

26601	SPRING I	Uchwy sprężynowy do profilu aluminiowego, SPRING I (26601)

26591	STOPPER I	Zaślepki do profilu aluminiowego, STOPPER I (26591)

26603	STOPPER I-W	Zaślepki do profilu aluminiowego, STOPPER I-W (26603)

Zastrzega się możliwość wprowadzenia zmian technicznych. Dane zawarte w tym katalogu nie są prawnie wiążące.
Fotometria: wyniki uzyskane podczas badania konkretnego egzemplarza.