28457 AL 4LED 150-MPR-SR

Oprawa liniowa pod tuby LED T8

5905339284570

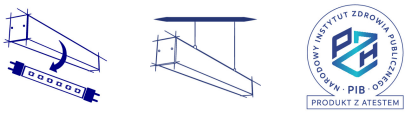

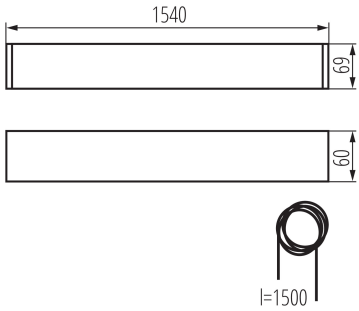

DANE OGÓLNE:

Kolor: srebrny
Miejsce montażu: do zawieszenia na suficie
Miejsce zastosowania: wewnątrz
Minimalna odległość od oświetlanego obiektu : 0,5m
Kierunek świecenia oprawy: dół
Zasilanie świetlówek T8 LED : jednostronne
Długość [mm]: 1540
Szerokość [mm]: 60
Wysokość [mm]: 69

DANE TECHNICZNE:

Napięcie znamionowe [V]: 220-240 AC
Częstotliwość znamionowa [Hz] : 50
Moc maksymalna [W]: max 58
Klasa ochronności przed porażeniem elektrycznym : I
Materiał klosza: tworzywo sztuczne
Źródło światła: T8 LED
Źródło światła w komplecie: nie
Trzonek (Źródło światła) : G13
Zakres temperatury otoczenia, na którą może być narażony wyrób [°C]: 5÷25
Typ klosza: mikropryzmatyczny
Materiał obudowy: stop aluminium
Rodzaj przyłącza: kostka samozaciskowa
Zakres przekrojów stosowanych przewodów [mm²] : 1,5÷2,5
Stopień IP: 20

DANE LOGISTYCZNE:

Jednostka miary: sztuka
Jak pakowane: 1
Ilość sztuk w opakowaniu pośrednim : 1
Ilość sztuk w opakowaniu zbiorczym : 1
Masa jednostkowa netto [g] : 2180
Gramatura [g] : 2630
Długość opakowania jednostkowego [cm]: 182
Szerokość opakowania jednostkowego [cm]: 11
Wysokość opakowania jednostkowego [cm]: 7
Waga kartonu [kg] : 2.63
Szerokość kartonu [cm]: 11
Wysokość kartonu [cm]: 7
Długość kartonu [cm]: 182
Objętość kartonu [m³] : 0.014014

Zastrzega się możliwość wprowadzenia zmian technicznych. Dane zawarte w tym katalogu nie są prawnie wiążące.
Fotometria: wyniki uzyskane podczas badania konkretnego egzemplarza.

PL

28457 AL 4LED 150-MPR-SR

Oprawa liniowa pod tuby LED T8

INFORMACJE DODATKOWE:

- Atest PZH: Numer BK/K/0927/01/2018, ważny do 2023-11-28

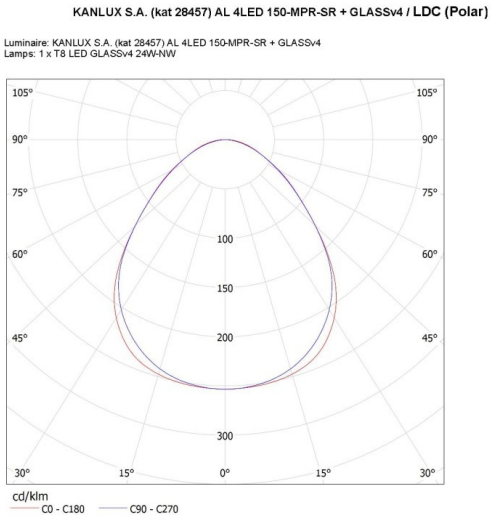

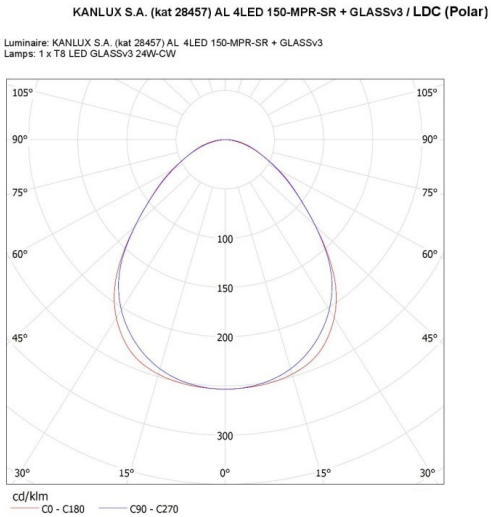

Zastrzega się możliwość wprowadzenia zmian technicznych. Dane zawarte w tym katalogu nie są prawnie wiążące.
Fotometria: wyniki uzyskane podczas badania konkretnego egzemplarza.

PL

28457 AL 4LED 150-MPR-SR
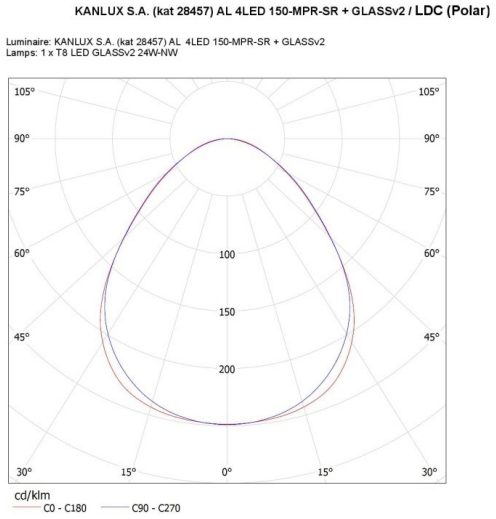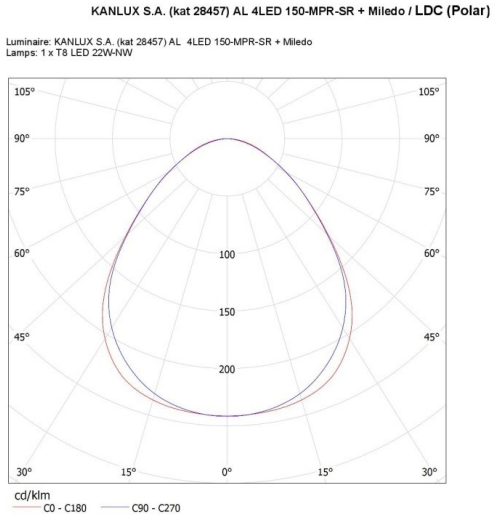
Oprawa liniowa pod tuby LED T8