28753 LOGI 02-1161-141

Wyłącznik / ściemniacz LED

5905339287533

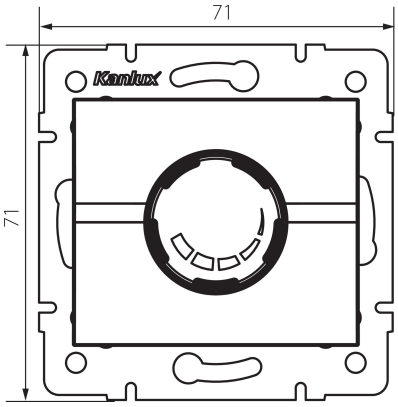

Ściemniacz obrotowy LED służy do kontroli poziomu natężenia oświetlenia lampy bądź grupy lamp. Ściemniacz współpracuje ze źródłami światła LED, przystosowanymi do ściemniania metodami trailing/leading edge.

DANE OGÓLNE:

Kolor: grafitowy
Miejsce montażu: do wbudowania w ścianę
Miejsce zastosowania: wewnątrz
Szerokość [mm]: 71
Wysokość [mm]: 71
Średnica puszki montażowej: 60

DANE TECHNICZNE:

Napięcie znamionowe [V]: 250 AC
Częstotliwość znamionowa [Hz]: 50
Moc znamionowa [W]: 3-100
Moc znamionowa (LED) [W]: 3-100
Klasa ochronności przed porażeniem elektrycznym: II
Zakres temperatury otoczenia, na którą może być narażony wyrób [°C]: 5÷25
Rodzaj przyłącza: kostka śrubowa
Rodzaj zacisku: zacisk śrubowy
Tworzywo: ABS
Stopień IP: 20

DANE LOGISTYCZNE:

Jednostka miary: sztuka
Jak pakowane: 120
Ilość sztuk w opakowaniu zbiorczym: 120
Masa jednostkowa netto [g]: 92
Gramatura [g]: 109.83
Długość opakowania jednostkowego [cm]: 14
Szerokość opakowania jednostkowego [cm]: 17
Wysokość opakowania jednostkowego [cm]: 4.5

Zastrzega się możliwość wprowadzenia zmian technicznych. Dane zawarte w tym katalogu nie są prawnie wiążące.
Fotometria: wyniki uzyskane podczas badania konkretnego egzemplarza.

PL

28753 LOGI 02-1161-141

Wyłącznik / ściemniacz LED

Waga kartonu [kg] : 13.1796
Szerokość kartonu [cm]: 38
Wysokość kartonu [cm]: 32
Długość kartonu [cm]: 48
Objętość kartonu [m³] : 0.058368

Zastrzega się możliwość wprowadzenia zmian technicznych. Dane zawarte w tym katalogu nie są prawnie wiążące.
Fotometria: wyniki uzyskane podczas badania konkretnego egzemplarza.

PL