28754 DOMO 01-1161-102

Ściemniacz LED

5905339287540

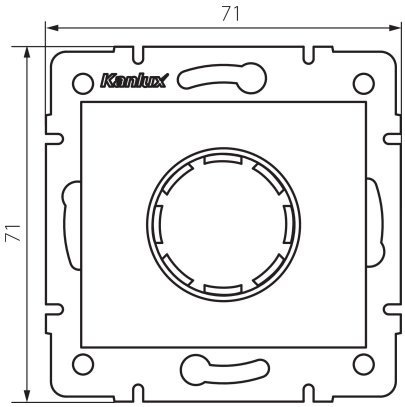

DANE OGÓLNE:

Kolor: biały
Miejsce montażu: do wbudowania w ścianę
Miejsce zastosowania: wewnątrz
Szerokość [mm]: 71
Wysokość [mm]: 71
Średnica puszki montażowej: 60

DANE TECHNICZNE:

Napięcie znamionowe [V]: 250 AC
Częstotliwość znamionowa [Hz] : 50
Moc znamionowa [W]: 3-100
Moc znamionowa (LED) [W] : 3-100
Klasa ochronności przed porażeniem elektrycznym : II
Materiał: PC
Zakres temperatury otoczenia, na którą może być narażony wyrób [°C]: 5÷25
Rodzaj przyłącza: kostka śrubowa
Rodzaj zacisku: zacisk śrubowy
Tworzywo: PC
Stopień IP: 20

DANE LOGISTYCZNE:

Jednostka miary: sztuka
Jak pakowane: 120
Ilość sztuk w opakowaniu zbiorczym : 120
Masa jednostkowa netto [g] : 92
Gramatura [g] : 109.83
Długość opakowania jednostkowego [cm]: 14
Szerokość opakowania jednostkowego [cm]: 5
Wysokość opakowania jednostkowego [cm]: 17
Waga kartonu [kg] : 13.1796
Szerokość kartonu [cm]: 38
Wysokość kartonu [cm]: 32
Długość kartonu [cm]: 48
Objętość kartonu [m³] : 0.058368

Zastrzega się możliwość wprowadzenia zmian technicznych. Dane zawarte w tym katalogu nie są prawnie wiążące.
Fotometria: wyniki uzyskane podczas badania konkretnego egzemplarza.

PL

28754 DOMO 01-1161-102

Ściemniacz LED

INFORMACJE DODATKOWE:

- Atest PZH: Numer B.BK.60112.04.55.2022, ważny do 2028-02-10