28944 KATRO V2LED 18W-WW-W

Oprawa typu downlight

5905339289445

IP 44/20

EASY installation

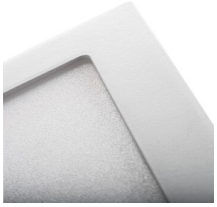

Kanlux KATRO V2LED to nowa wersja opraw KATRO N LED, popularnych kwadratowych downlightów do użytku wewnętrznego. Łączą w sobie estetyczne wzornictwo ze światłem uzyskiwanym dzięki technologii LED. Wysoka klasa szczelności IP44 zapobiega wnikaniu wody i kurzu do wnętrza.

DANE OGÓLNE:

Kolor: biały
Miejsce montażu: do wbudowania w sufit
Miejsce zastosowania: wewnątrz
Minimalna odległość od oświetlanego obiektu : 0,5m
Możliwość współpracy ze ściemniaczem: nie
Wyrób nie nadający się do okrywania materiałem termoizolacyjnym: tak
Długość [mm]: 225
Szerokość [mm]: 225
Wysokość [mm]: 20
Otwór montażowy [mm] : 208x208
Zintegrowane źródło światła LED: tak

DANE TECHNICZNE:

Napięcie znamionowe [V]: 220-240 AC
Częstotliwość znamionowa [Hz] : 50
Moc maksymalna [W]: 18
Klasa ochronności przed porażeniem elektrycznym : II
Materiał klosza: tworzywo sztuczne
Rodzaj diody: LED SMD
Strumień świetlny [lm]: 1200
Użyteczny strumień świetlny źródła światła Φuse [lm] : 2100
Użyteczny strumień świetlny źródła światła Φuse [lm] : w kuli (360°)
Barwa światła: ciepłobiała
Skorelowana temperatura barwowa [K] : 3000
Jednolitość barwy w elipsach McAdama : ≤6
Wskaźnik oddawania barw: 80
Trwałość [h]: 15000
Ilość cykli wł/wył: ≥20000
Kąt świecenia [°]: 110
Skuteczność świetlna lampy [lm/W] : 67
Zakres temperatury otoczenia, na którą może być narażony wyrób [°C]: 5÷25
Materiał obudowy: stop aluminium
Materiał odbłyśnika: 0.75

Zastrzega się możliwość wprowadzenia zmian technicznych. Dane zawarte w tym katalogu nie są prawnie wiążące.
Fotometria: wyniki uzyskane podczas badania konkretnego egzemplarza.

PL

28944 KATRO V2LED 18W-WW-W

Oprawa typu downlight

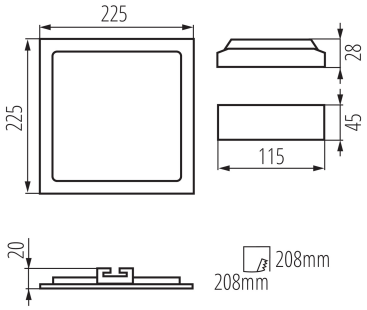

Rodzaj przyłącza: wolne końce przewodów
Długość przewodu [m]: 0.05
Przekrój przewodu [mm²]: 0.75
Czas nagrzewania lampy [s]: ≤1
Czas zapłonu lampy [s]: ≤0,5
Stopień IP: 44/20

DANE LOGISTYCZNE:

Jednostka miary: sztuka
Jak pakowane: 20
Ilość sztuk w opakowaniu pośrednim: 1
Ilość sztuk w opakowaniu zbiorczym: 20
Masa jednostkowa netto [g]: 470
Gramatura [g]: 600
Waga sztuki brutto [g]: 484
Długość opakowania jednostkowego [cm]: 23
Szerokość opakowania jednostkowego [cm]: 3
Wysokość opakowania jednostkowego [cm]: 29
Waga kartonu [kg]: 12
Szerokość kartonu [cm]: 34
Wysokość kartonu [cm]: 31
Długość kartonu [cm]: 48
Objętość kartonu [m³]: 0.050592

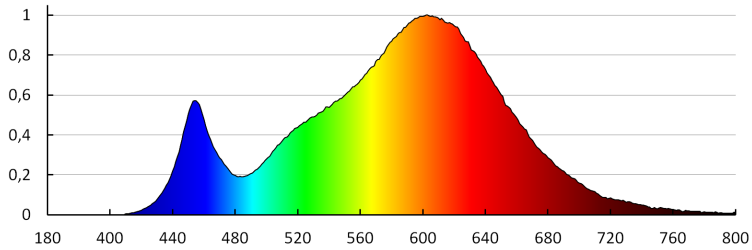

28944 KATRO V2LED 18W-WW-W

Oprawa typu downlight

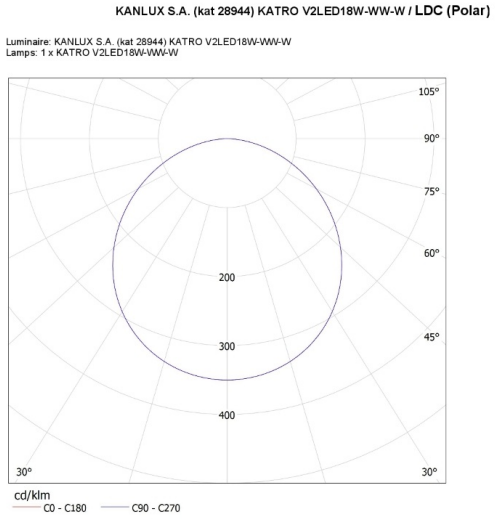

Zastrzega się możliwość wprowadzenia zmian technicznych. Dane zawarte w tym katalogu nie są prawnie wiążące.
Fotometria: wyniki uzyskane podczas badania konkretnego egzemplarza.

PL