29585 AREL LED DO 10W-WW

Oprawa typu downlight

5905339295859

AREL LED D 20W

Kanlux AREL LED to seria downlightów bezramkowych, charakteryzujących się wysoką klasą szczelności IP65/20 oraz nowoczesnym, minimalistycznym designem. Ich wyjątkowo prosta, a zarazem efektowna forma sprawia, że doskonale pasują do każdego wnętrza. Dzięki innowacyjnej konstrukcji panel ma grubość zaledwie 9 mm, co czyni go jednym z najcieńszych dostępnych na rynku.

DANE OGÓLNE:

Kolor: biały
Miejsce montażu: do wbudowania w sufit
Miejsce zastosowania: wewnątrz
Minimalna odległość od oświetlanego obiektu : 0,5m
Możliwość współpracy ze ściemniaczem: nie
Wyrób nie nadający się do okrywania materiałem termoizolacyjnym: tak
Wysokość [mm]: 23
Średnica [mm]: 126
Otwór montażowy [mm] : Ø110
Zintegrowane źródło światła LED: tak

DANE TECHNICZNE:

Napięcie znamionowe [V]: 220-240 AC
Częstotliwość znamionowa [Hz] : 50
Moc maksymalna [W]: 10
Klasa ochronności przed porażeniem elektrycznym : II
Materiał klosza: PMMA
Rodzaj diody: LED SMD
Strumień świetlny [lm]: 890
Użyteczny strumień świetlny źródła światła Φuse [lm] : 1200
Użyteczny strumień świetlny źródła światła Φuse [lm] : w kuli (360°)
Barwa światła: ciepłobiała
Skorelowana temperatura barwowa [K] : 3000
Jednolitość barwy w elipsach McAdama : ≤6
Wskaźnik oddawania barw: 80
Trwałość [h]: 15000
Ilość cykli wł/wył : ≥30000
Kąt świecenia [°]: 120
Skuteczność świetlna lampy [lm/W] : 89
Zakres temperatury otoczenia, na którą może być narażony wyrób [°C]: 5÷25
Materiał obudowy: stop aluminium

Zastrzega się możliwość wprowadzenia zmian technicznych. Dane zawarte w tym katalogu nie są prawnie wiążące.
Fotometria: wyniki uzyskane podczas badania konkretnego egzemplarza.

PL

29585 AREL LED DO 10W-WW

Oprawa typu downlight

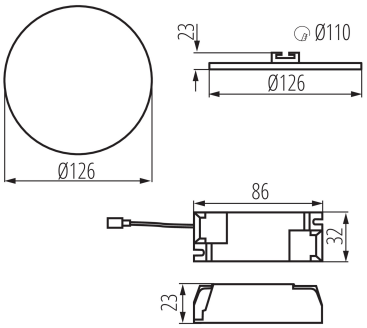

Rodzaj przyłącza: kostka przyłączeniowa
Zakres przekrojów stosowanych przewodów [mm²] : 0,75-1,5
Czas nagrzewania lampy [s] : ≤1
Czas zapłonu lampy [s] : ≤0,5
Stopień IP: 65/20

DANE LOGISTYCZNE:

Jednostka miary: sztuka
Jak pakowane: 100
Ilość sztuk w opakowaniu pośrednim: 1
Ilość sztuk w opakowaniu zbiorczym : 100
Masa jednostkowa netto [g] : 154
Gramatura [g] : 208.9
Waga sztuki brutto [g] : 218
Długość opakowania jednostkowego [cm]: 15.5
Szerokość opakowania jednostkowego [cm]: 3
Wysokość opakowania jednostkowego [cm]: 16
Waga kartonu [kg] : 20.89
Szerokość kartonu [cm]: 33
Wysokość kartonu [cm]: 34
Długość kartonu [cm]: 78
Objętość kartonu [m³] : 0.087516

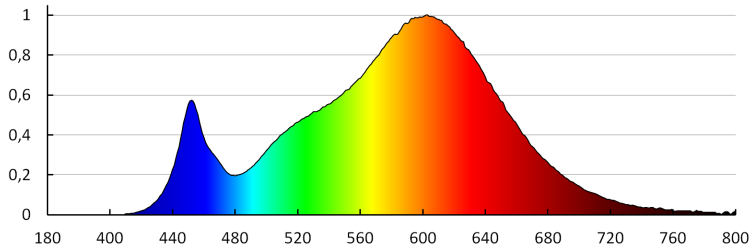

Zastrzega się możliwość wprowadzenia zmian technicznych. Dane zawarte w tym katalogu nie są prawnie wiążące.
Fotometria: wyniki uzyskane podczas badania konkretnego egzemplarza.

PL

29585 AREL LED DO 10W-WW

Oprawa typu downlight

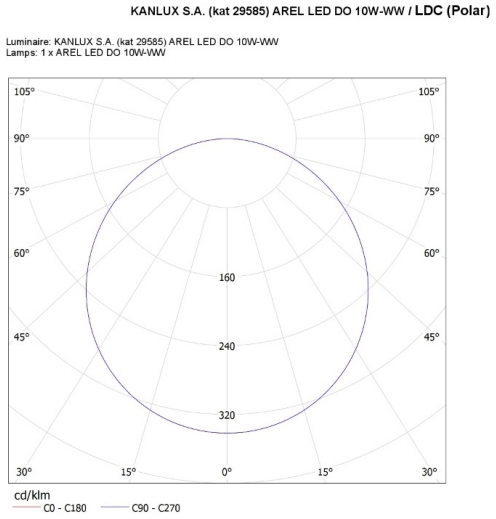

Zastrzega się możliwość wprowadzenia zmian technicznych. Dane zawarte w tym katalogu nie są prawnie wiążące.
Fotometria: wyniki uzyskane podczas badania konkretnego egzemplarza.

PL