# 32641 KP-DB-I-MF-424

Rozdzielnica metalowa

5905339326416

Obudowy metalowe KP-DB z szynami DIN do zabudowy aparatury modułowej produkowane są w Fabryce Kanlux. Przeznaczone są dla budownictwa publicznego i biurowego. Ich zakres pozwala realizować instalacje także w obszarach takich jak rozbudowane instalacje domowe.

## DANE OGÓLNE:

**Kolor**: biały
**Kolor drzwi**: biały
**Miejsce montażu**: do wbudowania w ścianę
**Norma**: PN-EN 62208
**Długość [mm]**: 595
**Szerokość [mm]**: 140
**Wysokość [mm]**: 715

## DANE TECHNICZNE:

**Napięcie znamionowe [V]**: 230/400 AC
**Częstotliwość znamionowa [Hz]**: 50
**Klasa ochronności przed porażeniem elektrycznym**: I
**Materiał**: stal
**Liczba modułów**: 4x24P
**Stopień IP**: 30
**Liczba rzędów**: 4

## DANE LOGISTYCZNE:

**Jednostka miary**: sztuka
**Jak pakowane**: 1
**Ilość sztuk w opakowaniu pośrednim**: 1
**Ilość sztuk w opakowaniu zbiorczym**: 1
**Masa jednostkowa netto [g]**: 10700
**Gramatura [g]**: 11770
**Długość opakowania jednostkowego [cm]**: 74
**Szerokość opakowania jednostkowego [cm]**: 63
**Wysokość opakowania jednostkowego [cm]**: 19
**Waga kartonu [kg]**: 11.77
**Szerokość kartonu [cm]**: 63
**Wysokość kartonu [cm]**: 19
**Długość kartonu [cm]**: 74
**Objętość kartonu [m³]**: 0.088578


Zastrzega się możliwość wprowadzenia zmian technicznych. Dane zawarte w tym katalogu nie są prawnie wiążące.
Fotometria: wyniki uzyskane podczas badania konkretnego egzemplarza.

PL

# 32641 KP-DB-I-MF-424
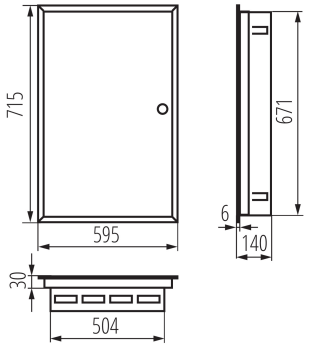
Rozdzielnica metalowa