# 33252 TEAR N CON-I FLEX W

Łącznik elastyczny do systemu

5905339332523

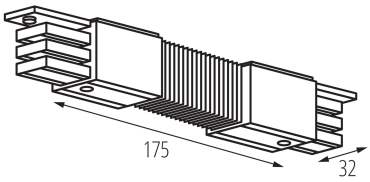


## DANE OGÓLNE:

**Kolor**: biały
**Miejsce montażu**: na szynę TEAR
**Miejsce zastosowania**: wewnątrz

## DANE TECHNICZNE:

**Napięcie znamionowe [V]**: 220-240 AC
**Prąd znamionowy [A]**: 16
**Częstotliwość znamionowa [Hz]**: 50
**Klasa ochronności przed porażeniem elektrycznym**: I
**Zakres temperatury otoczenia, na którą może być narażony wyrób [°C]**: 5÷25
**Materiał obudowy**: tworzywo sztuczne
**Stopień IP**: 20

## DANE LOGISTYCZNE:

**Jednostka miary**: sztuka
**Jak pakowane**: 25
**Ilość sztuk w opakowaniu pośrednim**: 1
**Ilość sztuk w opakowaniu zbiorczym**: 25
**Masa jednostkowa netto [g]**: 134
**Gramatura [g]**: 152
**Długość opakowania jednostkowego [cm]**: 17.5
**Szerokość opakowania jednostkowego [cm]**: 3.5
**Wysokość opakowania jednostkowego [cm]**: 22
**Waga kartonu [kg]**: 3.8
**Szerokość kartonu [cm]**: 20.5
**Wysokość kartonu [cm]**: 21
**Długość kartonu [cm]**: 37
**Objętość kartonu [m³]**: 0.015929

## INFORMACJE DODATKOWE:

- Łacznik elastyczny z wtykami L i R przeznaczony do połączenia dwóch odcinków szyny pod dowolnym kątem.

## AKCESORIA

| | | |
|---|---|---|
| **33230** | TEAR N TR 1M-W | Element systemu szynowego, TEAR N TR 1M-W, szynoprzewód 3-obwodowy, biały, (33230) |

# 33252 TEAR N CON-I FLEX W

## Łącznik elastyczny do systemu

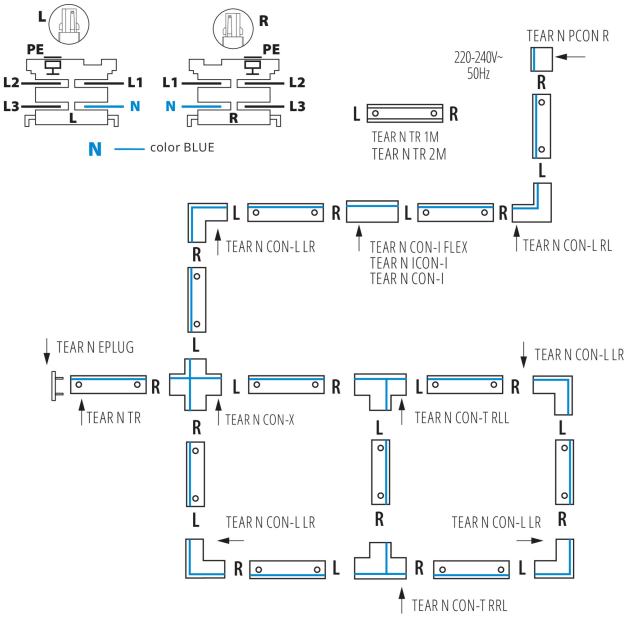


| | | |
|---|---|---|
| **33231** | TEAR N TR 1M-B | Element systemu szynowego, TEAR N TR 1M-B, szynoprzewód 3-obwodowy, czarny, (33231) |
| **33232** | TEAR N TR 2M-W | Element systemu szynowego, TEAR N TR 2M-W, szynoprzewód 3-obwodowy, biały, (33232) |
| **33233** | TEAR N TR 2M-B | Element systemu szynowego, TEAR N TR 2M-B, szynoprzewód 3-obwodowy, czarny, (33233) |
| **33234** | TEAR N PCON R-W | Element systemu szynowego, TEAR N PCON R-W, przyłącze prądowe z wtykiem R , białe, (33234) |
| **33235** | TEAR N PCON R-B | Element systemu szynowego, TEAR N PCON R-B, przyłącze prądowe z wtykiem R , czarne, (33235) |
| **33260** | TEAR N PCON L-W | Element systemu szynowego, TEAR N PCON L-W, przyłącze prądowe z wtykiem L, białe, (33260) |
| **33261** | TEAR N PCON L-B | Element systemu szynowego, TEAR N PCON L-B, przyłącze prądowe z wtykiem L, czarne, (33261) |



Zastrzega się możliwość wprowadzenia zmian technicznych. Dane zawarte w tym katalogu nie są prawnie wiążące.
Fotometria: wyniki uzyskane podczas badania konkretnego egzemplarza.

# 33252 TEAR N CON-I FLEX W

Łącznik elastyczny do systemu

| | | |
|---|---|---|
| **33236** | TEAR N EPLUG W | Element systemu szynowego, TEAR N EPLUG W, zaślepka, biała, (33236) |

| | | |
|---|---|---|
| **33237** | TEAR N EPLUG B | Element systemu szynowego, TEAR N EPLUG B, zaślepka, czarna, (33237) |

| | | |
|---|---|---|
| **33238** | TEAR N ICON-I W | Element systemu szynowego, TEAR N ICON-I W, łącznik prosty typu "I" wewnętrzny z wtykami L i R, biały, (33238) |

| | | |
|---|---|---|
| **33239** | TEAR N ICON-I B | Element systemu szynowego, TEAR N ICON-I B, łącznik prosty typu "I" wewnętrzny z wtykami L i R, czarny, (33239) |

| | | |
|---|---|---|
| **33240** | TEAR N CON-I W | Element systemu szynowego, TEAR N CON-I W, łącznik prosty typu "I" z wtykami L i R, biały, (33240) |

| | | |
|---|---|---|
| **33241** | TEAR N CON-I B | Element systemu szynowego, TEAR N CON-I B, łącznik prosty typu "I" z wtykami L i R, czarny, (33241) |



Zastrzega się możliwość wprowadzenia zmian technicznych. Dane zawarte w tym katalogu nie są prawnie wiążące.
Fotometria: wyniki uzyskane podczas badania konkretnego egzemplarza.

# 33252 TEAR N CON-I FLEX W

Łącznik elastyczny do systemu

| | | |
|---|---|---|
| **33252** | TEAR N CON-I FLEX W | Element systemu szynowego, TEAR N CON-I FLEX W, łącznik elastyczny z wtykami L i R, biały, (33252) |
| **33253** | TEAR N CON-I FLEX B | Element systemu szynowego, TEAR N CON-I FLEX B, łącznik elastyczny z wtykami L i R, czarny, (33253) |
| **33242** | TEAR N CON-L RL-W | Element systemu szynowego, TEAR N CON-L RL-W, łącznik narożny typu "L" z wtykami R i L, biały, (33242) |
| **33243** | TEAR N CON-L RL-B | Element systemu szynowego, TEAR N CON-L RL-B, łącznik narożny typu "L" z wtykami R i L, czarny, (33243) |
| **33244** | TEAR N CON-L LR-W | Element systemu szynowego, TEAR N CON-L LR-W, łącznik narożny typu "L" z wtykami L i R, biały, (33244) |
| **33245** | TEAR N CON-L LR-B | Element systemu szynowego, TEAR N CON-L LR-B, łącznik narożny typu "L" z wtykami L i R, czarny, (33245) |



Zastrzega się możliwość wprowadzenia zmian technicznych. Dane zawarte w tym katalogu nie są prawnie wiążące.
Fotometria: wyniki uzyskane podczas badania konkretnego egzemplarza.

# 33252 TEAR N CON-I FLEX W

Łącznik elastyczny do systemu

| | | |
|---|---|---|
| **33246** | TEAR N CON-X W | Element systemu szynowego, TEAR N CON-X W, łącznik krzyżowy z wtykami L, L, R, R, biały, (33246) |
| **33247** | TEAR N CON-X B | Element systemu szynowego, TEAR N CON-X B, łącznik krzyżowy z wtykami L, L, R, R, czarny, (33247) |
| **33248** | TEAR N CON-T RRL-W | Element systemu szynowego, TEAR N CON-T RRL-W, łącznik typu "T" z wtykami R, R i L, biały , (33248) |
| **33249** | TEAR N CON-T RRL-B | Element systemu szynowego, TEAR N CON-T RRL-B, łącznik typu "T" z wtykami R, R i L, czarny, (33249) |
| **33250** | TEAR N CON-T RLL-W | Element systemu szynowego, TEAR N CON-T RLL-W, łącznik typu "T" z wtykami R, L i L, biały , (33250) |
| **33251** | TEAR N CON-T RLL-B | Element systemu szynowego, TEAR N CON-T RLL-B, łącznik typu "T" z wtykami R, L i L, czarny, (33251) |



Zastrzega się możliwość wprowadzenia zmian technicznych. Dane zawarte w tym katalogu nie są prawnie wiążące.
Fotometria: wyniki uzyskane podczas badania konkretnego egzemplarza.

PL

# 33252 TEAR N CON-I FLEX W

Łącznik elastyczny do systemu

| | | |
|---|---|---|
| **33262** | TEAR N CON-T LRR-W | Element systemu szynowego, TEAR N CON-T LRR-W, łącznik typu "T" z wtykami L, R i R, biały , (33262) |
| **33263** | TEAR N CON-T LRR-B | Element systemu szynowego, TEAR N CON-T LRR-B, łącznik typu "T" z wtykami L, R i R, czarny, (33263) |
| **33264** | TEAR N CON-T LLR-W | Element systemu szynowego, TEAR N CON-T LLR-W, łącznik typu "T" z wtykami L, L i R , biały , (33264) |
| **33265** | TEAR N CON-T LLR-B | Element systemu szynowego, TEAR N CON-T LLR-B, łącznik typu "T" z wtykami L, L i R , czarny, (33265) |
| **33256** | TEAR N SKIT W | Element systemu szynowego, TEAR N SKIT W, zawiesie z autoregulacją i linką 2m, białe, (33256) |
| **33257** | TEAR N SKIT B | Element systemu szynowego, TEAR N SKIT B, zawiesie z autoregulacją i linką 2m, czarne, (33257) |



Zastrzega się możliwość wprowadzenia zmian technicznych. Dane zawarte w tym katalogu nie są prawnie wiążące.
Fotometria: wyniki uzyskane podczas badania konkretnego egzemplarza.

# 33252 TEAR N CON-I FLEX W

Łącznik elastyczny do systemu

| | | |
|---|---|---|
| **33254** | TEAR N SCLAMP W | Element systemu szynowego, TEAR N SCLAMP W, uchwyt montażowy/usztywniający, biały , (33254) |
| **33255** | TEAR N SCLAMP B | Element systemu szynowego, TEAR N SCLAMP B, uchwyt montażowy/usztywniający, czarny, (33255) |


Zastrzega się możliwość wprowadzenia zmian technicznych. Dane zawarte w tym katalogu nie są prawnie wiążące.
Fotometria: wyniki uzyskane podczas badania konkretnego egzemplarza.