33684 GALOBA C 3xGU10 W

Lampa wisząca

5905339336842

GALOBA C 1xGU10 W

Kanlux GALOBA to kompletna seria opraw oświetleniowych, na którą składają się lampy wiszące (GALOBA C), kinkiety (GALOBA W) i oprawy ścienno-sufitowe. Lampy wiszące Kanlux GALOBA C z powodzeniem zastosujesz w oświetleniu wysp lub stołów, oprawy ścienno-sufitowe GALOBA (od 1 do 4 punktów świetlnych) możesz zastosować w salonie, holu czy sypialni. Dopełnieniem aranżacji staną się kinkiety GALOBA W, które mają włącznik w podstawie. Cała seria opraw Kanlux GALOBA posiada rozkręcany klosz, dzięki czemu szybko i wygodnie wymienimy źródła światła. Maksymalna wysokość źródła światła do opraw GALOBA to 55mm. Polecamy zastosowanie źródeł Kanlux SMART (S GU10) lub iQ-LED LIFE (IQ LED L GU10).

DANE OGÓLNE:

Kolor: biały
Miejsce montażu: do nadbudowania na suficie
Miejsce zastosowania: wewnątrz
Minimalna odległość od oświetlanego obiektu : 0,5m
Długość [mm]: 430
Szerokość [mm]: 55
Wysokość [mm]: 1080
Średnica [mm]: 90

DANE TECHNICZNE:

Napięcie znamionowe [V]: 220-240 AC
Częstotliwość znamionowa [Hz] : 50
Moc maksymalna [W]: 3 x max 35
Klasa ochronności przed porażeniem elektrycznym : I
Materiał klosza: stop aluminium
Źródło światła: PAR16
Źródło światła w komplecie: nie
Trzonek: GU10
Zakres temperatury otoczenia, na którą może być narażony wyrób [°C]: 5÷25
Materiał obudowy: stop aluminium
Rodzaj przyłącza: kostka śrubowa
Zakres przekrojów stosowanych przewodów [mm²] : 0,75÷1,5
Stopień IP: 20

DANE LOGISTYCZNE:

Jednostka miary: sztuka
Jak pakowane: 8

Zastrzega się możliwość wprowadzenia zmian technicznych. Dane zawarte w tym katalogu nie są prawnie wiążące.
Fotometria: wyniki uzyskane podczas badania konkretnego egzemplarza.

PL

33684 GALOBA C 3xGU10 W

Lampa wisząca

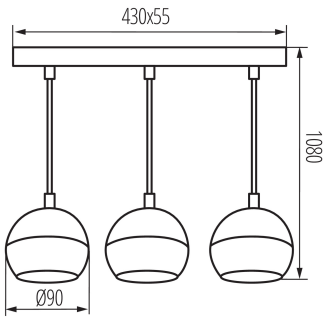

Ilość sztuk w opakowaniu pośrednim: 1
Ilość sztuk w opakowaniu zbiorczym: 8
Masa jednostkowa netto [g]: 1008
Gramatura [g]: 1400
Długość opakowania jednostkowego [cm]: 47.5
Szerokość opakowania jednostkowego [cm]: 20.5
Wysokość opakowania jednostkowego [cm]: 14.5
Waga kartonu [kg]: 11.2
Szerokość kartonu [cm]: 50
Wysokość kartonu [cm]: 43
Długość kartonu [cm]: 60
Objętość kartonu [m³]: 0.129

INFORMACJE DODATKOWE:

- Maksymalna wysokość źródła światła 55 mm

Zastrzega się możliwość wprowadzenia zmian technicznych. Dane zawarte w tym katalogu nie są prawnie wiążące.
Fotometria: wyniki uzyskane podczas badania konkretnego egzemplarza.

PL