36561 USTI SP 1X7 GR

Oprawa ogrodowa z wymiennym źródłem światła

5905339365613

Kanlux USTI to oprawy idealne do kierunkowego podświetlania zieleni, skalniaków, elewacji czy ciekawych elementów architektonicznych, które chcemy zaakcentować. Konstrukcja z ruchomą głowicą umożliwia swobodną regulację i skierowanie światła w wybranym kierunku. Do wyboru mamy oprawę z jednym lub dwoma punktami świetlnymi (elementy świecące mogą być ustawiane niezależnie od siebie). Oprawy ogrodowe Kanlux USTI dopasowane są do źródeł światła z trzonkiem GU10.

DANE OGÓLNE:

Kolor: antracyt
Miejsce montażu: dogruntowa
Miejsce zastosowania: wewnątrz i na zewnątrz
Minimalna odległość od oświetlanego obiektu : 0,5m
Długość [mm]: 113
Szerokość [mm]: 56
Wysokość [mm]: 400

DANE TECHNICZNE:

Napięcie znamionowe [V]: 220-240 AC
Częstotliwość znamionowa [Hz] : 50
Moc maksymalna [W]: max 7
Klasa ochronności przed porażeniem elektrycznym : I
Materiał klosza: szkło
Źródło światła: PAR16 LED
Źródło światła w komplecie: nie
Trzonek (Źródło światła) : GU10
Zakres temperatury otoczenia, na którą może być narażony wyrób [°C]: -20+35
Materiał obudowy: stop aluminium
Rodzaj przyłącza: kostka śrubowa
Zakres przekrojów stosowanych przewodów [mm²] : 0,5-1
Oprawa ruchoma w zakresie wertykalnym [°] : 317
Stopień IP: 54

DANE LOGISTYCZNE:

Jednostka miary: sztuka
Jak pakowane: 10
Ilość sztuk w opakowaniu zbiorczym : 10
Masa jednostkowa netto [g] : 576
Gramatura [g] : 701
Waga sztuki brutto [g] : 656
Długość opakowania jednostkowego [cm]: 12

Zastrzega się możliwość wprowadzenia zmian technicznych. Dane zawarte w tym katalogu nie są prawnie wiążące.
Fotometria: wyniki uzyskane podczas badania konkretnego egzemplarza.

PL

36561 USTI SP 1X7 GR

Oprawa ogrodowa z wymiennym źródłem światła

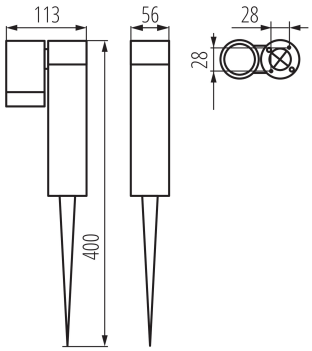
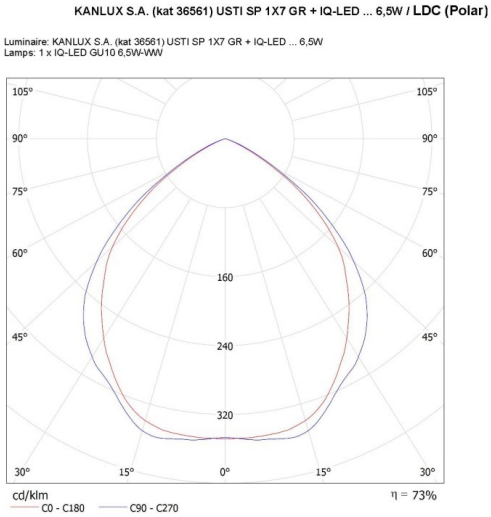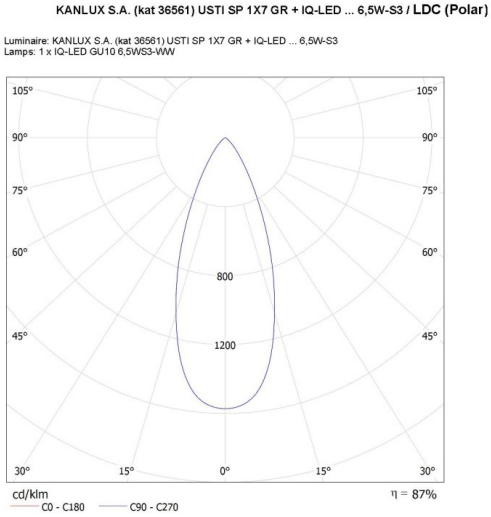
Szerokość opakowania jednostkowego [cm]: 7.5
Wysokość opakowania jednostkowego [cm]: 24
Waga kartonu [kg]: 7.01
Szerokość kartonu [cm]: 26.5
Wysokość kartonu [cm]: 26
Długość kartonu [cm]: 39.5
Objętość kartonu [m³]: 0.027216