03852 DB108W 1X8P/SM

Rozdzielnica serii DB

5905339038524

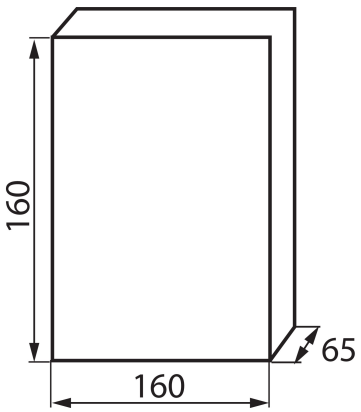

Rozdzielnice z serii DB, spełniające wymóg odporności na żar o temperaturze 650°C, mogą być stosowane wyłącznie na powierzchniach niepalnych (np. pełne, lite ściany, wykonane z materiałów niepalnych). Nie mogą być stosowane na powierzchniach palnych (np. płytach gipsowo-kartonowych, drewnianych itp.), na tzw. "pustych ścianach" lub na pionach technicznych.

DANE OGÓLNE:

Kolor: biały
Miejsce montażu: do nadbudowania na ścianie
Norma: PN-EN 62208
Długość [mm]: 160
Szerokość [mm]: 65
Wysokość [mm]: 160

DANE TECHNICZNE:

Napięcie znamionowe [V]: 230/400 AC
Prąd znamionowy [A]: 63
Częstotliwość znamionowa [Hz] : 50
Klasa ochronności przed porażeniem elektrycznym : II
Materiał: tworzywo sztuczne
Liczba modułów: 8P
odporność temperaturowa [°c]: 650
Stopień IK: 06
Stopień IP: 30
Liczba rzędów: 1
Ilość zacisków N/PE: 3+3

DANE LOGISTYCZNE:

Jednostka miary: sztuka
Jak pakowane: 2
Ilość sztuk w opakowaniu pośrednim : 2
Ilość sztuk w opakowaniu zbiorczym : 50
Masa jednostkowa netto [g] : 231
Gramatura [g] : 320
Waga sztuki brutto [g] : 276
Długość opakowania jednostkowego [cm]: 16
Szerokość opakowania jednostkowego [cm]: 16
Wysokość opakowania jednostkowego [cm]: 6.5
Waga kartonu [kg] : 16

Zastrzega się możliwość wprowadzenia zmian technicznych. Dane zawarte w tym katalogu nie są prawnie wiążące.
Fotometria: wyniki uzyskane podczas badania konkretnego egzemplarza.

PL

03852 DB108W 1X8P/SM

Rozdzielnica serii DB

Szerokość kartonu [cm]: 34
Wysokość kartonu [cm]: 38
Długość kartonu [cm]: 86
Objętość kartonu [m³]: 0.111112

Zastrzega się możliwość wprowadzenia zmian technicznych. Dane zawarte w tym katalogu nie są prawnie wiążące.
Fotometria: wyniki uzyskane podczas badania konkretnego egzemplarza.