32543 ALIN CORD DALI 1F-W

Accesoriu pentru corpul de iluminat linear

5905339325433

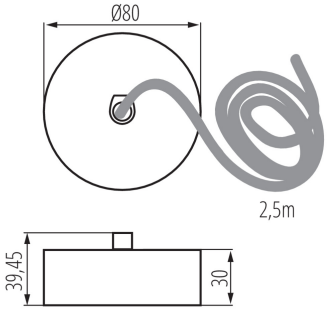

DATE GENERALE:

Culoare: alb
Loc de montare: pentru suspendarea pe tavan
Posibilitate de conlucrare cu reostatul: DALI
Înălțime [mm]: 39.45
Diametru [mm]: 80
Lungimea cablului [m]: 2.5

DATE TEHNICE:

Tip de conexiune: bloc cu autoblocare
Secţiune transversală a cablului [mm²]: 5 x 0,75

DATE LOGISTICE:

Cu sunt ambalate: 1
Număr de bucăţi în ambalajul intermediar: 1
Număr de bucăți în ambalajul comun: 1
Greutate unitară netă [g]: 300
Greutate [g]: 306
Lungimea ambalajului unitar [cm]: 12
Lățimea ambalajului unitar [cm]: 12
Înălțimea ambalajului unitar [cm]: 5
Greutatea cutiei de carton [kg]: 0.306
Lățimea cutiei de carton [cm]: 12
Înălțimea cutiei de carton [cm]: 5
Lungimea cutiei de carton [cm]: 12
Volumul cutiei de carton [m³]: 0.00072

Ne rezervăm dreptul de a face modificări tehnice. Datele conținute în acest material nu sunt obligatorii din punct de vedere juridic.
Fotometrie: rezultatele obținute în timpul testării unui exemplar concret.

RO