28934 ROUNDA V2LED18W-NW-W

Svietidlo typu downlight

5905339289346

Kanlux ROUNDA V2LED je nová verzia populárnych guľatých downlightov pre vnútorné použitie. Tieto downlighty kombinujú estetický design so svetlom získaným vďaka LED technológii. Vysoký stupeň krytia IP44 zabraňuje vnikaniu vody a prachu do svietidla.

VŠEOBECNÉ ÚDAJE:

Farba: biela
Miesto montáže: na zabudovanie do stropu
Miesto používania: vo vnútri
Minimálna vzdialenosť od osvetľovaného objektu : 0,5m
Možnosť spolupráce so stmievačom: nie
Výrobok nie je vhodný na zakrytie termoizolačným materiálom : áno
Výška [mm]: 20
Priemer [mm]: 220
Montážny otvor [mm]: Ø208
Integrovaný LED zdroj svetla : áno

TECHNICKÉ PARAMETRE:

Menovité napätie [V]: 220-240 AC
Menovitá frekvencia [Hz]: 50
Maximálny výkon [W]: 18
Trieda ochrany proti zásahu el. prúdom : II
Materiál difúzora: plast
Typ diódy: LED SMD
Svetelný tok [lm]: 1260
Užitočný svetelný tok svetelného zdroja svetla Φuse [lm] : 2100
Užitočný svetelný tok svetelného zdroja svetla Φuse [lm] : v guli (360°)
Farba svetla: biela
Náhradná teplota chromatickosti [K] : 4000
Farebná konzistencia v MacAdamových elipsách : 6
Index podania farieb: 80
Pätica (Zdroj svetla): wires
Životnosť [h]: 15000
Počet cyklov zap./vyp.: ≥20000
Uhol svietenia [°] : 110
Svetelná účinnosť lampy [lm/W] : 70
Rozpätie teploty prostredia, na ktorú môže byť výrobok vystavený [°C]: 5÷25
Materiál korpusu: hliníková zliatina
Typ pripojenia: voľné konce káblov

28934 ROUNDA V2LED18W-NW-W

Svietidlo typu downlight

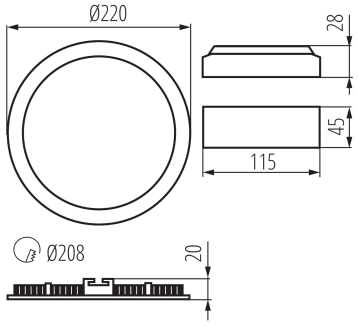

Dĺžka vodiča [m]: 0.05
Prierez kábelu [mm2]: 0.75
Doba nahrievania lampy [s]: ≤1
Doba zapnutia lampy [s]: ≤0,5
Stupeň IP: 44/20

LOGISTICKÉ ÚDAJE:

Merná jednotka: kus
Spôsob balenia: 20
Počet kusov v druhom balení: 1
Počet kusov v hromadnom balení: 20
Čistá kusová hmotnosť [g]: 354
Gramáž [g]: 486
Hmotnosť kusa brutto [g]: 414
Dĺžka kusového balenia [cm]: 23
Šírka kusového balenia [cm]: 3
Výška kusového balenia [cm]: 29
Hmotnosť kartónu [kg]: 9.72
Šírka kartónu [cm]: 34
Výška kartónu [cm]: 31.5
Dĺžka kartónu [cm]: 48
Objem kartónu [m³]: 0.051408

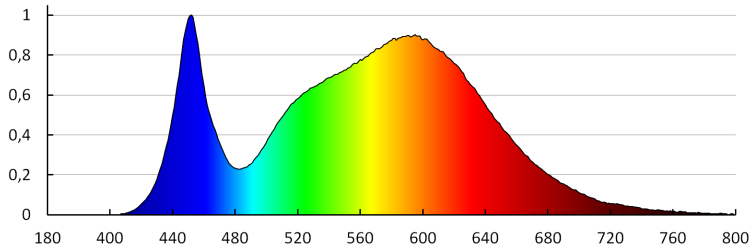

28934 ROUNDA V2LED18W-NW-W
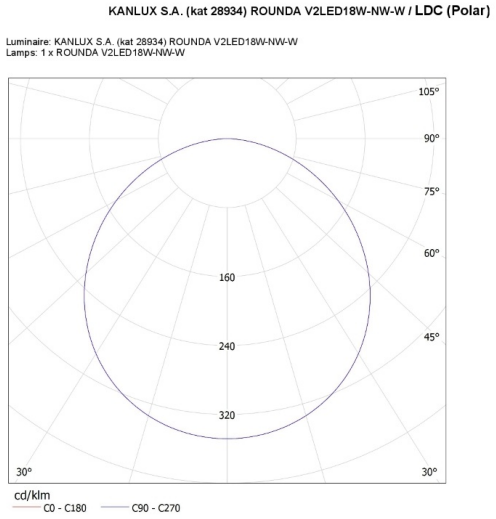
Svietidlo typu downlight